Corredera
ITESAL IT-71 EVO+

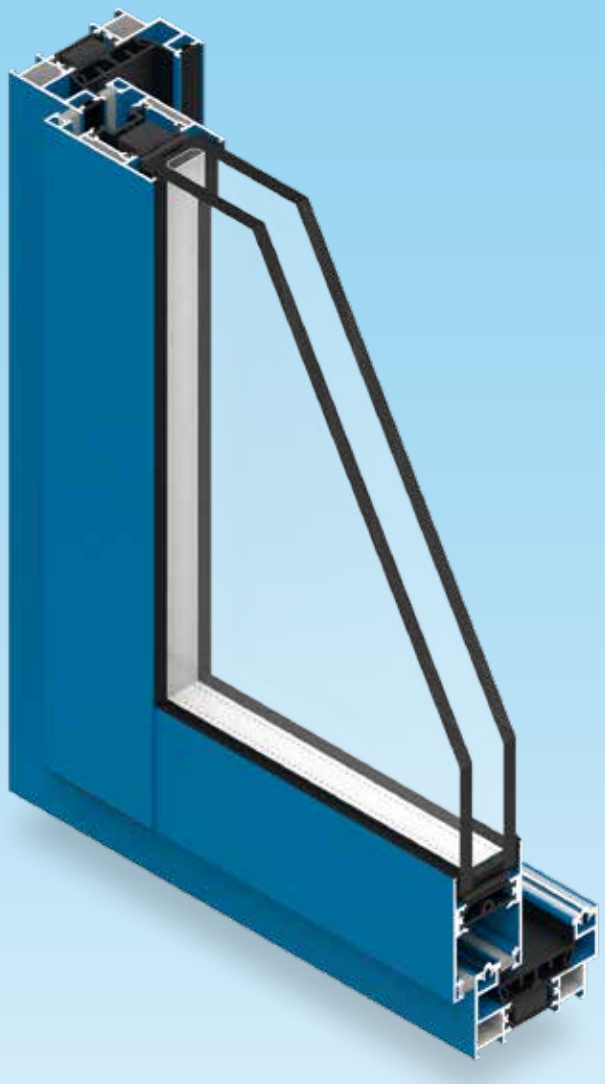



Manual de Fabricación
ITESAL IT-71 EVO+

ÍNDICE

LÍMITE DE EMPLEO 4

CERTIFICADOS Y ENSAYOS 6

FICHA TÉCNICA IT-71CR-EVO RPT 7

LISTADO DE PERFILES 8

NUDOS REPRESENTATIVOS 11

Corte Recto 12

Sistema Hoja+Fijo 21

Sistema Galandage 27

LÍMITE DE EMPLEO

Dimensiones Máximas Aconsejables HOJA IT-71 EVO+	Ancho Hoja Máximo	Alto Hoja Máximo	Peso Hoja (kg.) Máximo
	2.000 mm.	2.800 mm.	240 Kg.

Diagrama estático límite de empleo de ventana corredera IT-71 EVO+ en función de cargas de viento para una flecha máxima admisible de L/200 ó máximo 15 mm.

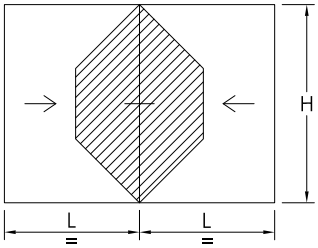

Notas:
- Por manejabilidad, se recomienda no hacer hojas en las que la relación altura/anchura sea >2,5
- Consultar dimensiones y peso máximo en función de las características de la obra y tipología.

Nudo Cruce Estándar 24906 + 24906

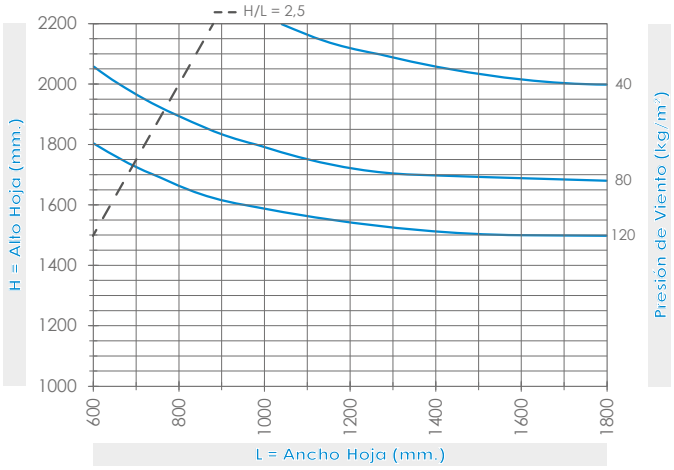

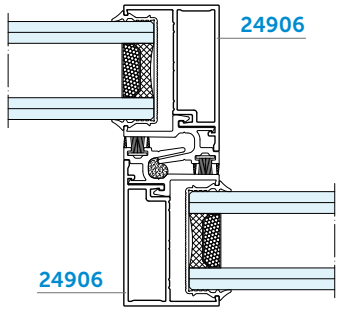

Nudo Central Estándar 24906+24906
Ixx = 15,06 cm⁴

Nudo Cruce Reforzado 24907 + 24906

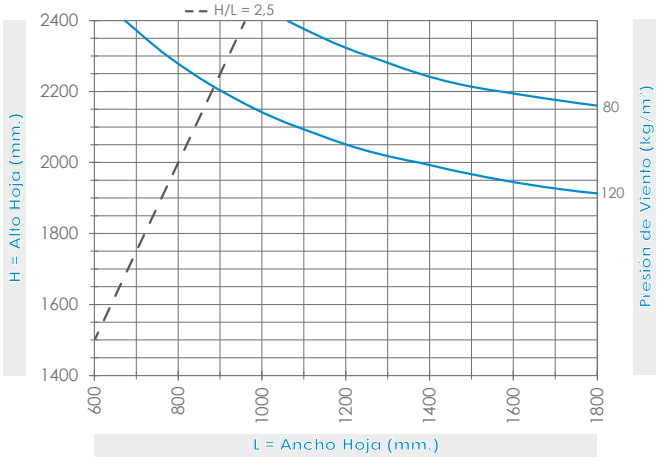

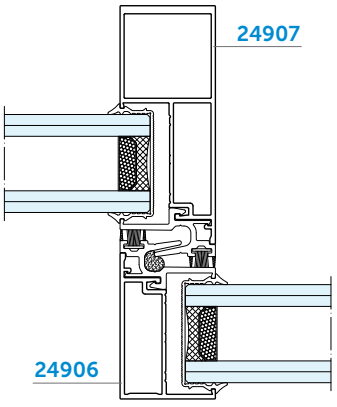

Nudo Central 24907 + 24906
Ixx = 40,30 cm⁴

Notas: Los tamaños de hoja por debajo de la curva, cumplen las necesidades estáticas.

Estos diagramas son orientativos, se recomienda realizar el cálculo estático para cada obra, atendiendo a las particularidades de la misma.

Verificar también que la flecha del perfil sea compatible con la flecha del vidrio empleado.

40 kg/m² ≈ **400** Pa - **92** Km/h
80 kg/m² ≈ **800** Pa - **130** Km/h
120 kg/m² ≈ **1200** Pa - **160** Km/h
160 kg/m² ≈ **1600** Pa - **184** Km/h

Nudo Cruce Reforzado 24907 + 24907

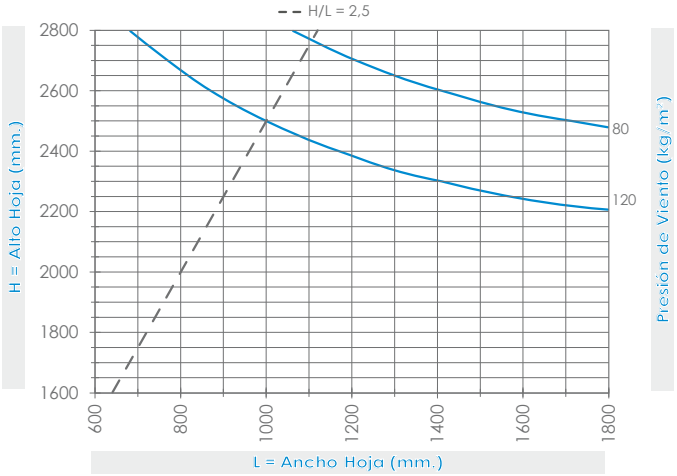

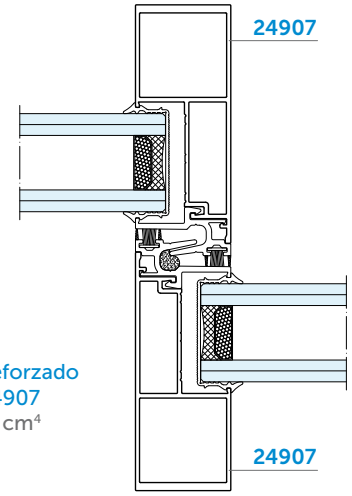

Nudo Cruce Reforzado
24907 + 24907
Ixx = 65,54 cm⁴

Nudo Cruce Reforzado 24906 + 24815

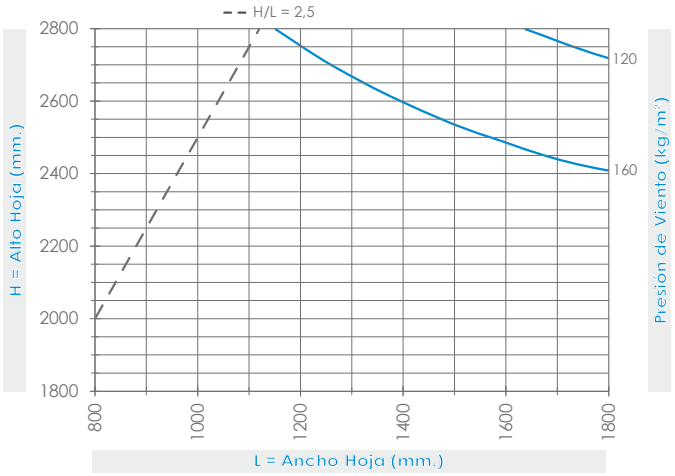

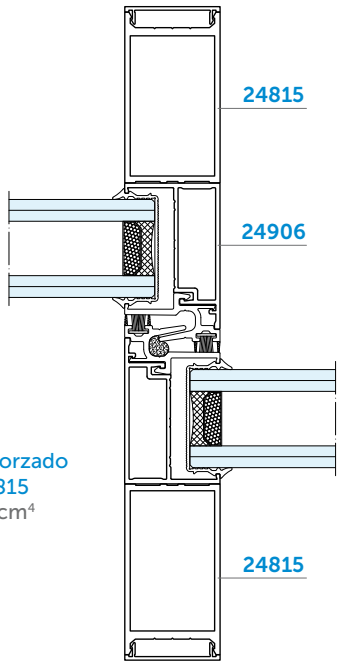

Nudo Cruce Reforzado
24906 + 24815
Ixx = 142,78 cm⁴

Notas: Los tamaños de hoja por debajo de la curva, cumplen las necesidades estáticas.
Estos diagramas son orientativos, se recomienda realizar el cálculo estático para cada obra, atendiendo a las particularidades de la misma.
Verificar también que la flecha del perfil sea compatible con la flecha del vidrio empleado.

CERTIFICADOS Y ENSAYOS



INFORME SIMPLIFICADO DE ENSAYO
PERMEABILIDAD AL AIRE, ESTANQUEIDAD AL AGUA Y RESISTENCIA A LA CARGA DE VIENTO

Ensatec

PETICIONARIO *Applicant*	**ITESAL, S.L.** **Pª Industrial, c/G** **50750- Pina de Ebro. (Zaragoza)**
FABRICANTE[1] *Manufacturer*	**ITESAL, S.L.**
PRODUCTO[1] *Product*	**Ventana balconera deslizante horizontal de dos hojas derecha.**
MODELO[1] *Model*	**Serie: IT-71 EVO +**
DIMENSIONES *Dimensions*	**1800 x 2200 mm**
MATERIAL[1] *Material*	**Aluminio**
ACRISTALAMIENTO[1] *Glazing element*	**GUARDIAN SELECT: LAMIGLASS 4+4 INCOLORO/ 18/ LAMIGLASS 4+4 INCOLORO**
FECHA DE ENSAYO *Date of tets*	**12.01.2023**
FECHA DE EMISIÓN *Date of issue*	**19.01.2023**

Normas de Ensayo:
UNE-EN 1026:2017. Ventanas y puertas. Permeabilidad al aire. UNE-EN 1027:2017. Ventanas y puertas. Estanqueidad al agua. UNE-EN 12211:2017. Ventanas y puertas. Resistencia a la carga de viento

Sección y/o fotografía:

RESULTADOS
Results

Permeabilidad al aire	**CLASE 4**
Estanqueidad al agua	**CLASE 7A**
Resistencia a la carga de viento	**CLASE C5**

Normas de Clasificación:
UNE-EN 12207:2017. Ventanas y puertas. Permeabilidad al aire. UNE-EN 12208:2000. Ventanas y puertas. Estanqueidad al agua. UNE-EN 12210:2017. Ventanas y puertas. Resistencia a la carga de viento.

Luis García Viguera
Director Técnico Departamento
Department Director

ilac-MRA ENAC

El presente documento extracta y refleja los resultados asociados al informe de ensayo nº 257056. Los informes firmados electrónicamente en soporte digital se consideran un documento original, así como las copias electrónicas del mismo. Su impresión en papel no tiene validez legal. Regla de decisión: Para dar clasificación, se va emplear una regla de decisión binaria (pasa-no pasa) con criterio de aceptación simple con un riesgo específico inferior al 50% de Probabilidad Falsa (PFA). ENSATEC, S.L.U., declina toda la responsabilidad sobre la información aportada por el cliente.

PY23-0039/ Documento Nº 257056 IS — Pág. 1 / 1

ENSATEC, S.L.U. P.I. Lentiscares Avda. Lentiscares nº 4-6 26370 Navarrete (La Rioja) t.941 250 466 www.ensatec.com

▶ Certificado de Ensayos:

- Permeabilidad al aire
- Estanqueidad al agua
- Resistencia al viento

▼ Certificados de Ensayo:

- Transmitancia térmica Marco-Hoja.
- Transmitancia térmica marco Hoja + Fijo.



CERTIFICADO

COEFICIENTE DE TRANSMITANCIA TÉRMICA U_f

CERTIFICADO N.º	**107-C003-25**
FABRICANTE	**ITESAL, S.L.** Polígono Industrial, C/. G 50750 PINA DE EBRO ZARAGOZA (ESPAÑA)
PRODUCTO	Perfiles de aluminio con rotura de puente térmico, combinación de perfiles: MARCO-HOJA
DENOMINACIÓN	**CORREDERA IT-71 EVO+**
DIMENSIONES	Marco: 71 mm. Hoja: 48 mm.
ANCHURA VISTA	107,5 mm.
MATERIAL	Perfiles de aluminio extruido con rotura de puente térmico.
SUPERFICIE	Lacado con pintura en polvo.
ROTURA TÉRMICA	Varillas continuas de Poliamida 6.6 con refuerzo de fibra de vidrio al 25% y cordón termofusible. Espesor: 34 mm. en Marco y 36 en Hoja.

NORMATIVA
Cálculo realizado según norma: UNE-EN ISO 10077-2 Comportamiento térmico de ventanas, puertas y persianas. Cálculo de la transmitancia térmica. Parte 2: Método numérico para los marcos.

REPRESENTACIÓN

UTILIZACIÓN
El presente documento se destina a certificar la transmitancia térmica U_f del nudo Marco-Hoja.

VALIDEZ
Los datos y resultados, se refieren exclusivamente a las pruebas realizadas sobre los perfiles descritos.

CRITERIO DE UTILIZACIÓN
El presente documento es válido para las condiciones descritas en el informe completo. Este Certificado se puede utilizar como versión resumida del informe.

Coeficiente de transmitancia térmica
U_f = 2,2 W/m² °K

Con fecha 22 de enero de 2025, ITESAL, S.L. emite el presente informe con el resultado obtenido.

itesal sistemas www.itesal.es
itesal, s.l.
Polígono Industrial, calle G
50750 PINA DE EBRO (Zaragoza)
Tel. 976 166 491 · itesal@itesal.es

LA CALIDAD DE LOS SISTEMAS ITESAL ESTÁ AVALADA POR LOS SIGUIENTES SELLOS:

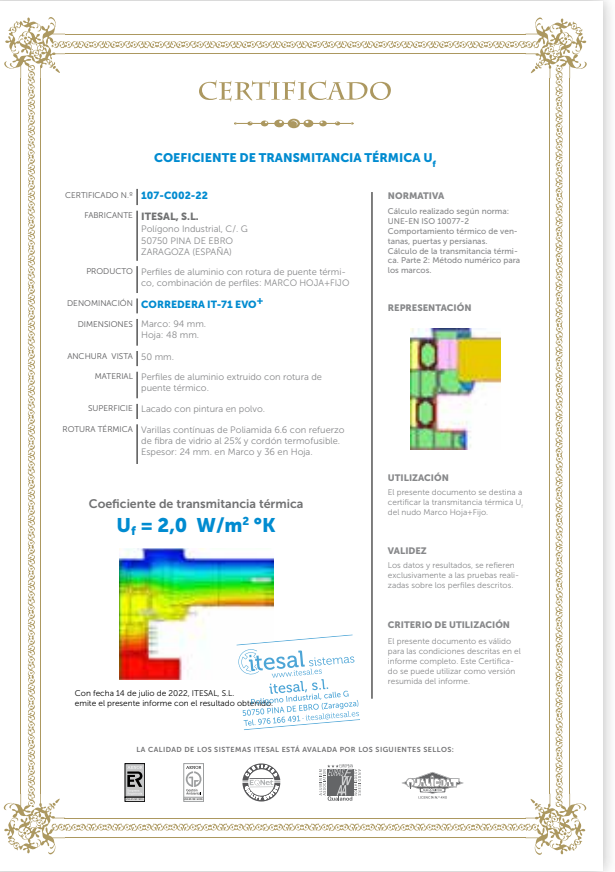

CERTIFICADO

COEFICIENTE DE TRANSMITANCIA TÉRMICA U_f

CERTIFICADO N.º	**107-C002-22**
FABRICANTE	**ITESAL, S.L.** Polígono Industrial, C/. G 50750 PINA DE EBRO ZARAGOZA (ESPAÑA)
PRODUCTO	Perfiles de aluminio con rotura de puente térmico, combinación de perfiles: MARCO HOJA+FIJO
DENOMINACIÓN	**CORREDERA IT-71 EVO+**
DIMENSIONES	Marco: 94 mm. Hoja: 48 mm.
ANCHURA VISTA	50 mm.
MATERIAL	Perfiles de aluminio extruido con rotura de puente térmico.
SUPERFICIE	Lacado con pintura en polvo.
ROTURA TÉRMICA	Varillas continuas de Poliamida 6.6 con refuerzo de fibra de vidrio al 25% y cordón termofusible. Espesor: 24 mm. en Marco y 36 en Hoja.

NORMATIVA
Cálculo realizado según norma: UNE-EN ISO 10077-2 Comportamiento térmico de ventanas, puertas y persianas. Cálculo de la transmitancia térmica. Parte 2: Método numérico para los marcos.

REPRESENTACIÓN

UTILIZACIÓN
El presente documento se destina a certificar la transmitancia térmica U_f del nudo Marco Hoja+Fijo.

VALIDEZ
Los datos y resultados, se refieren exclusivamente a las pruebas realizadas sobre los perfiles descritos.

CRITERIO DE UTILIZACIÓN
El presente documento es válido para las condiciones descritas en el informe completo. Este Certificado se puede utilizar como versión resumida del informe.

Coeficiente de transmitancia térmica
U_f = 2,0 W/m² °K

Con fecha 14 de julio de 2022, ITESAL, S.L. emite el presente informe con el resultado obtenido.

itesal sistemas www.itesal.es
itesal, s.l.
Polígono Industrial, calle G
50750 PINA DE EBRO (Zaragoza)
Tel. 976 166 491 · itesal@itesal.es

LA CALIDAD DE LOS SISTEMAS ITESAL ESTÁ AVALADA POR LOS SIGUIENTES SELLOS:

FICHA TÉCNICA

CORREDERA IT-71 EVO+

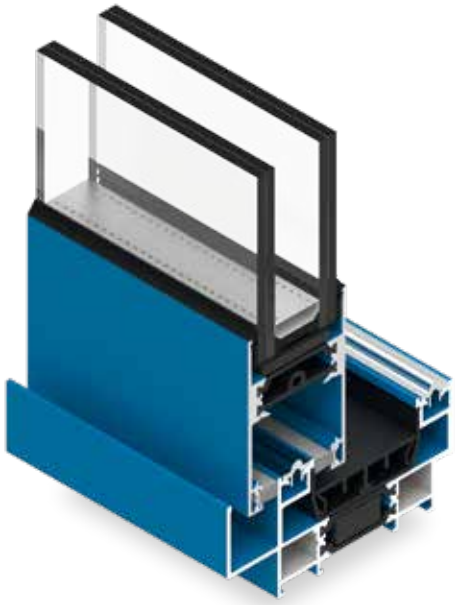

CARACTERÍSTICAS

Sistema de Ventanas y Puertas correderas con rotura de puente térmico, de fácil construcción, gran robustez y diseño moderno, *con excelentes prestaciones térmicas* y mecánicas.

- Marco con **desagües ocultos** de gran capacidad.
- Sistema de hojas de corte recto (90°) muy versátil, con distintas posibilidades de ejecución en obra.
- Dimensiones base del sistema:
  Marco: 71 mm. - Hoja: 48 mm. o 42 mm.
- Poliamidas reforzadas con fibra de vidrio, de 36 mm. y baja conductividad en la hoja y 34 mm. en el Marco.
- Fijaciones a obra ocultas.
- Espesor máximo de **vidrio de 36 mm.**
- Posibilidades de apertura corredera : 2, 3, 4, 6 y 8 hojas, Hoja+Fijo y Galandage.

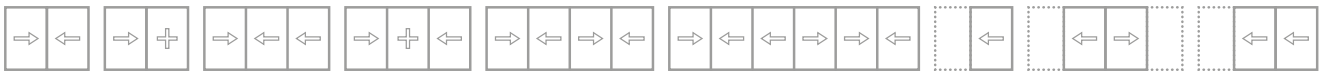

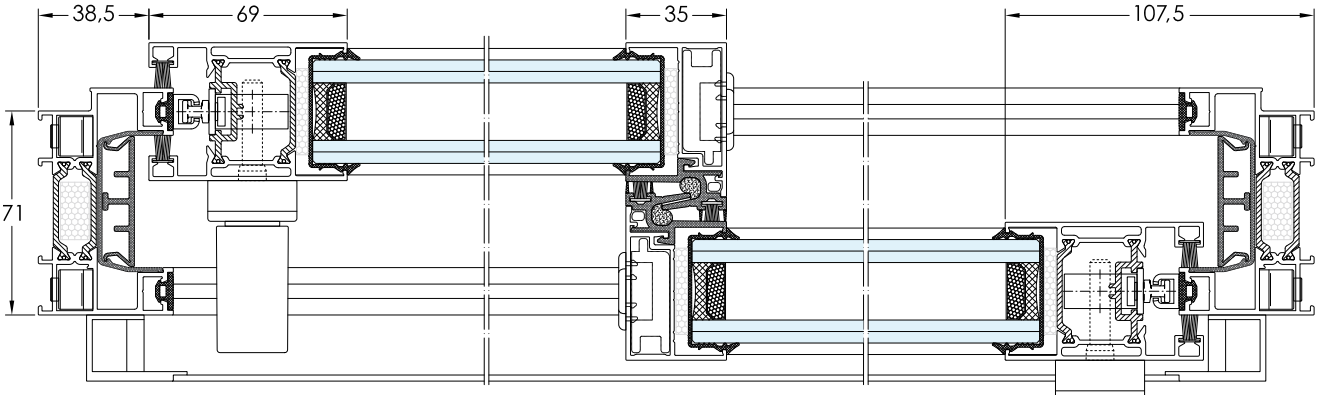

ENSAYOS

AIRE	AGUA	VIENTO
4	7A	C5

Ensayos Aire, Agua, Viento, realizados por Ensatec con nº 257.056, para una ventana de 1.800 x 2.200 mm. de 2H.

ENSAYOS DE AIRE, AGUA Y VIENTO ACREDITADOS POR: ENAC Entidad Nacional de Acreditación



TRANSMITANCIA TÉRMICA

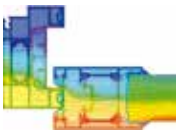

Isotermas

$U_F \geq$ **2,0 w/m² K**	Según UNE-EN ISO 10077-2
$U_W \geq$ **1,2 w/m² K**	En función de la composición, dimensiones y tipo de vidrio (consultar).
$U_W =$ **1,4 w/m² K**	Ventana de 2,35 x 2,18 m. (L x H) con vidrio Ug=1,0 e intercalario aislante (swisspacer)

Cumple con el C.T.E.* en las zonas climáticas:

A	B	C	D	E
2,7	2,3	2,1	1,8	1,8

*En función de la transmitancia del Vidrio.

IT-71 EVO+ MARCOS de 2 Carriles

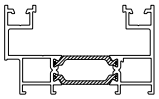

CF 007

Marco 2 Carriles Liso, de 71 mm.

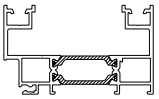

CF 001

Marco 2 Carriles con enganche Exterior, de 71 mm.

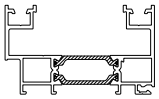

CF 008

Marco 2 Carriles con enganche Interior, de 71 mm.

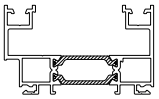

CF 009

Marco 2 Carriles con enganche Interior y Exterior, de 71 mm.

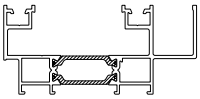

CF 010

Marco 2 Carriles con condensación, de 71 mm. (102 total).

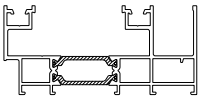

CF 017

Marco 2 Carriles con condensación de 94 mm.

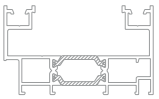

CF 027

Marco 2 Carriles con registro de 71 mm.

Sin Stock. Consultar disponibilidad.

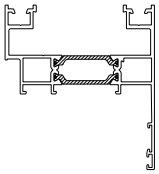

CF 012

Marco 2 Carriles con solapa de 71 mm. (67 mm. + solapa).

IT-71 EVO+ MARCOS de 3 Carriles

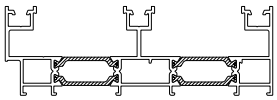

CF 013

Marco 3 Carriles Liso de 133,5 mm.

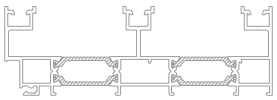

CF 002

Marco 3 Carriles con enganche Exterior de 133,5 mm.

Sin Stock. Consultar disponibilidad.

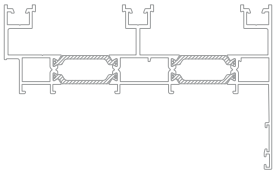

CF 014

Marco 3 Carriles con solapa de 133,5 mm. (129,5 + solapa).

Sin Stock. Consultar disponibilidad.

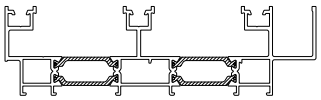

CF 011

Marco 3 Carriles con condensación de 133,5 mm. (156,5 mm. total).

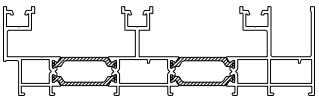

CF 020

Marco 3 Carriles con condensación Liso, de 156,5 mm.

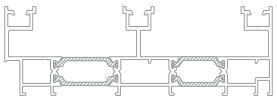

CF 033

Marco 3 Carriles con registro, de 133,5 mm.

Sin Stock. Consultar disponibilidad.

IT-71 EVO+ MARCOS de 4 Carriles

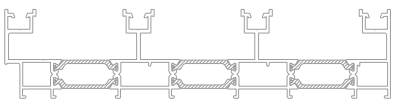

CF 015

Marco 4 Carriles, de 196 mm.

Sin Stock. Consultar disponibilidad.

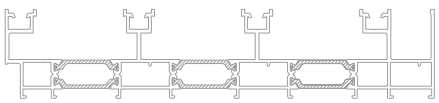

CF 035

Marco 4 Carriles con condensación Liso, de 219 mm.

Sin Stock. Consultar disponibilidad.

IT-71 EVO+ HOJAS ANCHAS (Para vidrio de 32, 34 y 36 mm.)

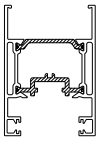

CF 005

Hoja lateral ancha.

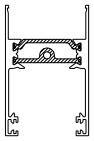

CF 004

Hoja de ruedas ancha.

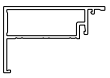

24906

Hoja de cruce ancha.

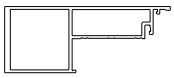

24907

Hoja de cruce ancha reforzada.



AH 45814

Enganche central para hojas de cruce anchas.

IT-71 EVO+ HOJAS ESTRECHAS (Para vidrio de 26, 28 y 30 mm.)

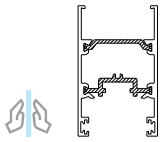

CF 025

Hoja lateral estrecha.

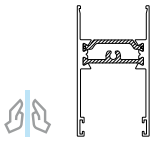

CF 024

Hoja de ruedas estrecha.

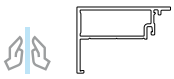

24996

Hoja de cruce estrecha.

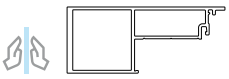

24997

Hoja de cruce estrecha reforzada.



AH 45815

Enganche central para hojas de cruce estrechas.

IT-71 EVO+ COMPLEMENTOS



AH 45813

Tapa térmica para U de marco.



AH 45810

U de marco.

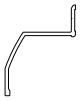

24911

Babero superior EVO+



24912

Perfil unión 4 hojas EVO+



24528

Unión de marcos clip.



24909

Carril de rodadura. Altura 3 mm.



24938

Unión de marcos oculta.

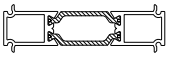

PM 070

Unión de 15 mm.

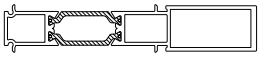

PM 071

Unión reforzada de 15 mm.



PK 011

Perfil de unión.

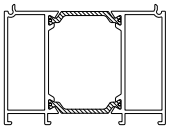

PM 073

Suplemento marco 50 mm.

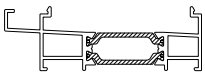

PM 076

Condensación.

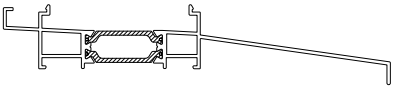

PM 077

Condensación con alargadera.



24533

Tapa de 77 mm.



24532

Babero de 120 mm.



24815

Refuerzo de 35 mm.

65453

Tapa de 35 mm. para perfil de refuerzo 24815

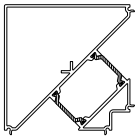

PM 074

Esquinero 90° Recto.

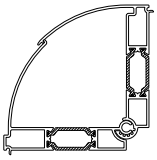

PS 080 / PS 081

Esquinero regulable curvo.

IT-71 EVO+ MARCOS HOJA + FIJO

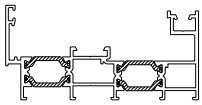

CF 026

Marco Mono-raíl Hoja + Fijo.

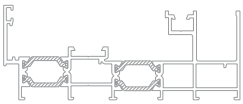

CF 028

Marco Mono-raíl Hoja + Fijo Condensación Liso.

Sin Stock. Consultar disponibilidad.

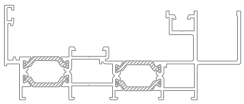

CF 036

Marco Mono-raíl Hoja + Fijo Condensación.

Sin Stock. Consultar disponibilidad.

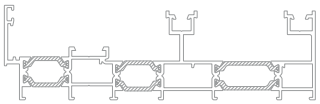

CF 029

Marco Bi-raíl Hoja + Fijo.

Sin Stock. Consultar disponibilidad.

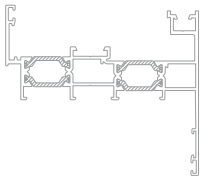

CF 030

Marco Mono-raíl Hoja + Fijo con solapa de 40 mm.

IT-71 EVO+ COMPLEMENTOS HOJA + FIJO



24915

Perfil de cruce fijo.



24916

Tapa de marco fijo.



AH 45816

Enganche central Hoja + Fijo.



AH 45817

Cobertor de marco fijo y marco galandage.



AH 45859

Apoyo para tapa.

IT-71 EVO+ MARCOS GALANDAGE

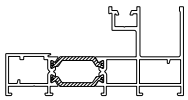

CF 018

Marco Mono-raíl Galandage.

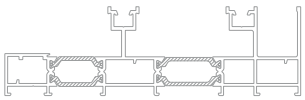

CF 019

Marco Bi-raíl Galandage.

Sin Stock. Consultar disponibilidad.

COMPLEMENTOS GALANDAGE

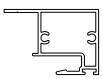

24919

Encuentro central Galandage.



24920

Tapa Galandage 2 hojas.

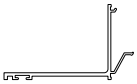

24542

Tapa interior Galandage.

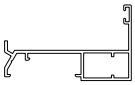

24543

Remate interior Galandage.

65011

Tapa lateral de 40 mm.

Todos los perfiles de la serie se sirven a 6.500 mm. excepto los indicados expresamente.

NUDOS REPRESENTATIVOS CORREDERA IT-71 EVO+

HOJAS ANCHAS (Escala 1:1)

HOJAS ESTRECHAS (Escala 1:2)

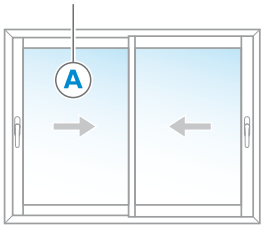

SECCIÓN CORTE RECTO NUDO SUPERIOR

SECCIÓN A - Hojas Anchas

Escala 1/1

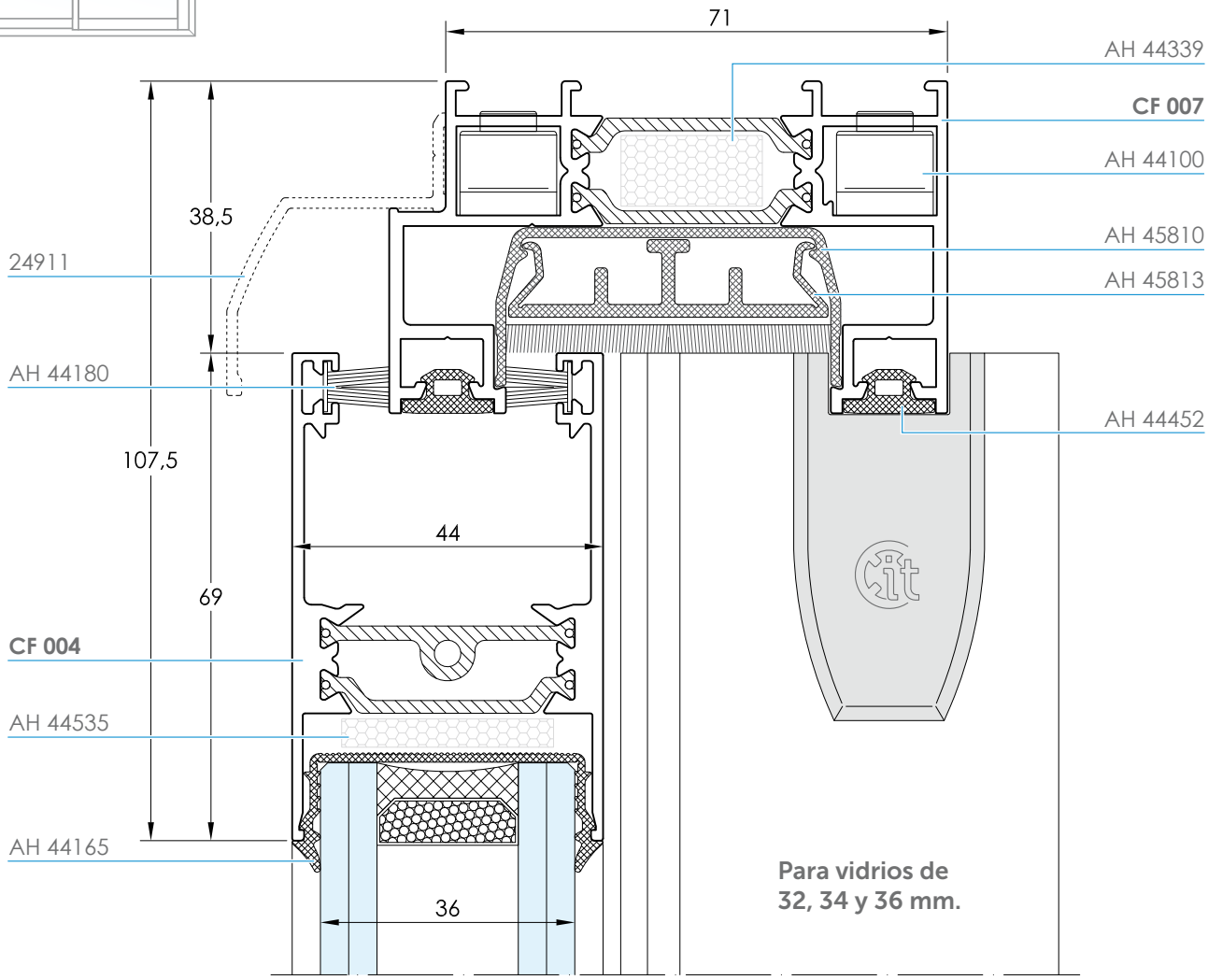

SECCIÓN A - Hojas Estrechas

Escala 1/2

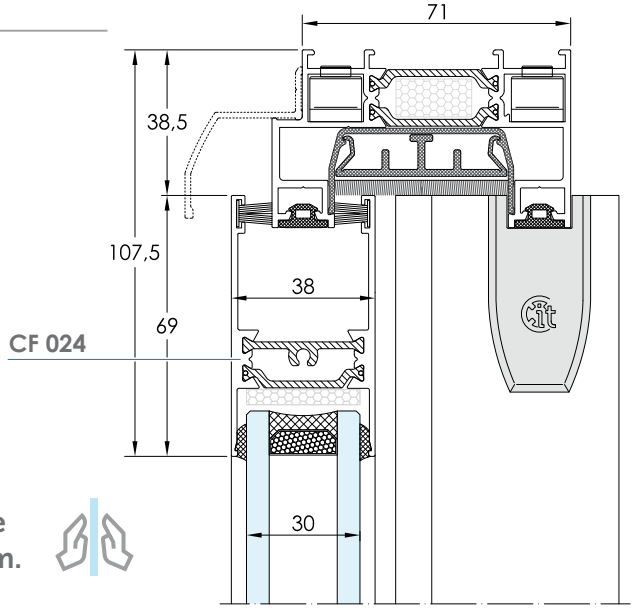

SECCIÓN CORTE RECTO NUDO INFERIOR

SECCIÓN B - Hojas Anchas

Escala 1/1

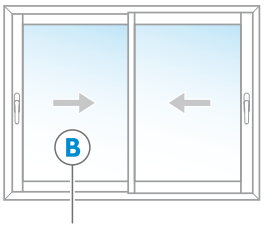

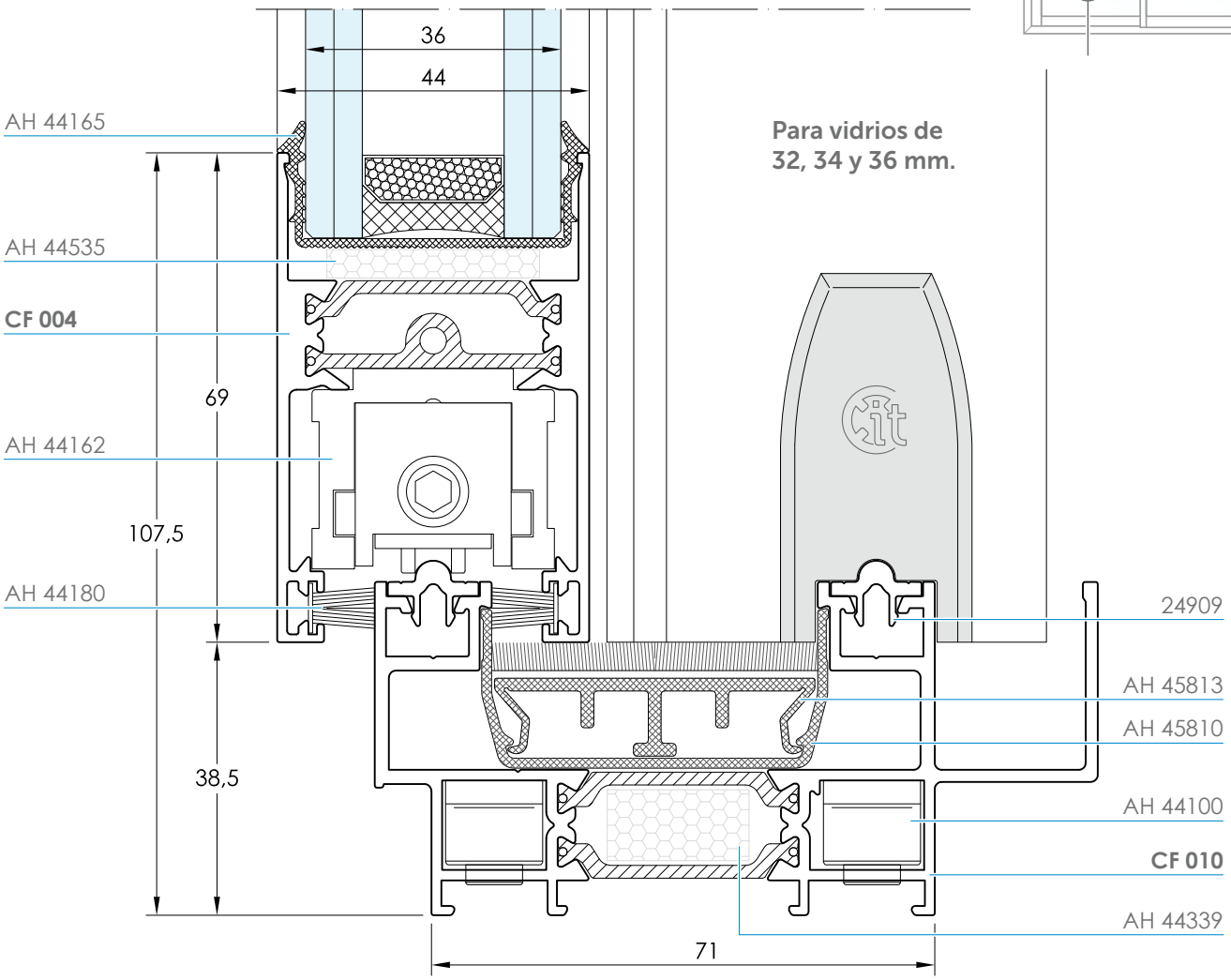

SECCIÓN B - Hojas Estrechas

Escala 1/2

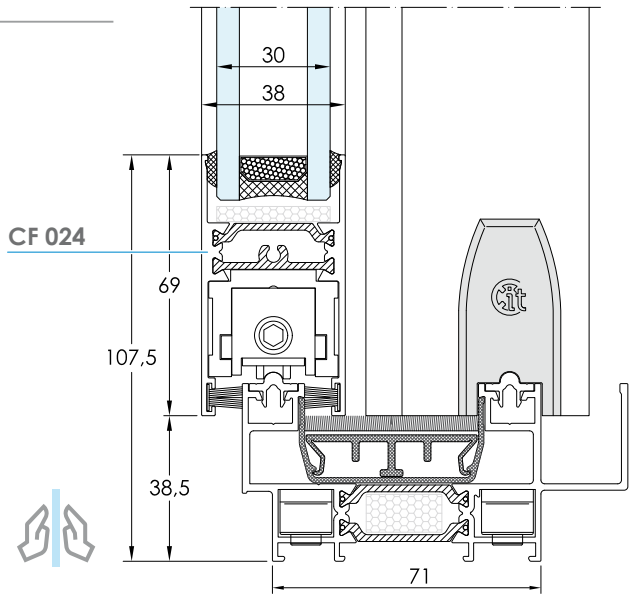

Para vidrios de
26, 28 y 30 mm.

SECCIÓN CORTE RECTO NUDO LATERAL

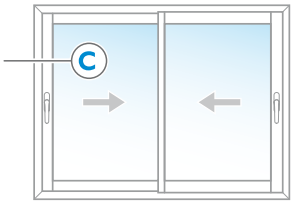

SECCIÓN C - Hojas Anchas

Escala 1/1

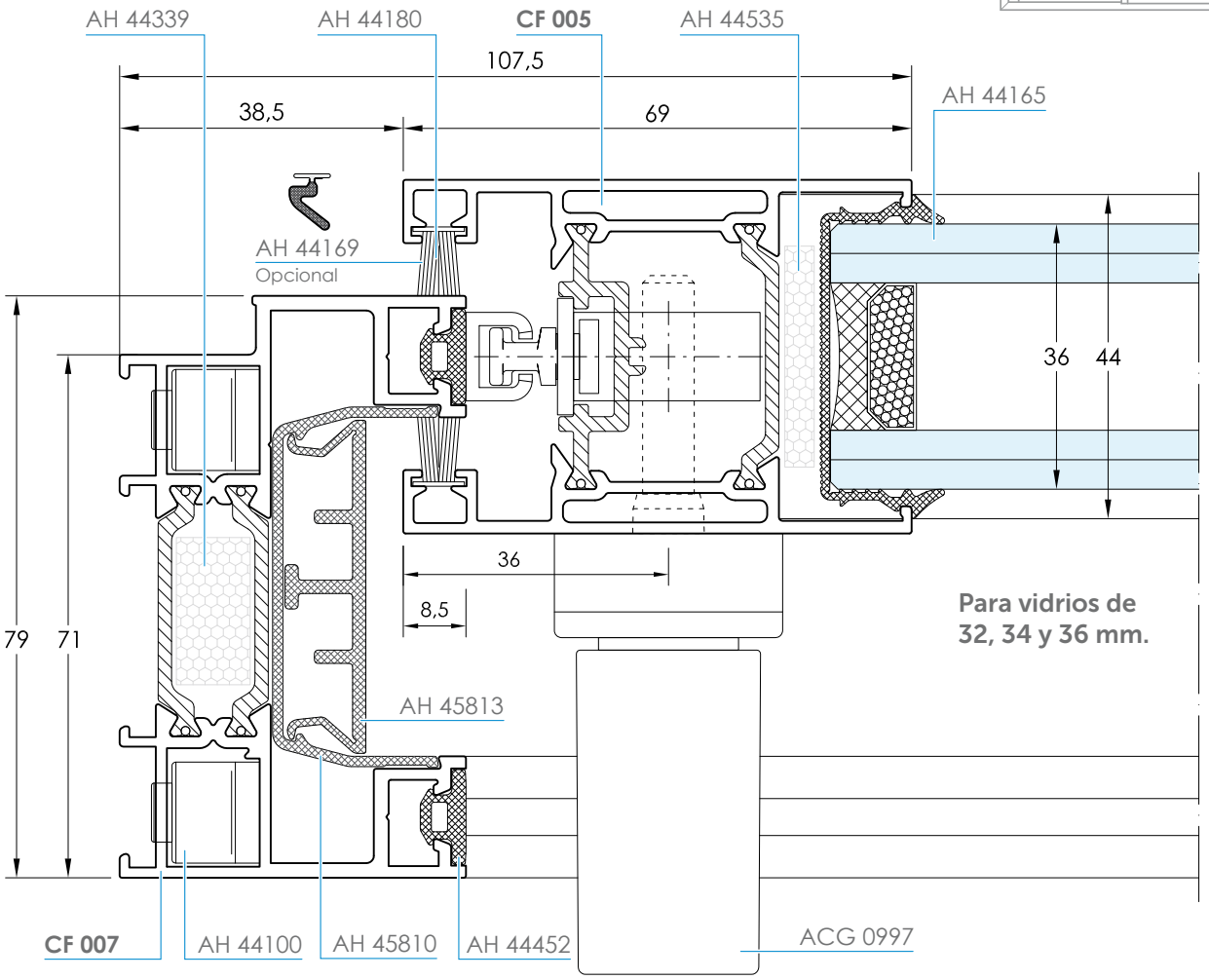

SECCIÓN C - Hojas Estrechas

Escala 1/2

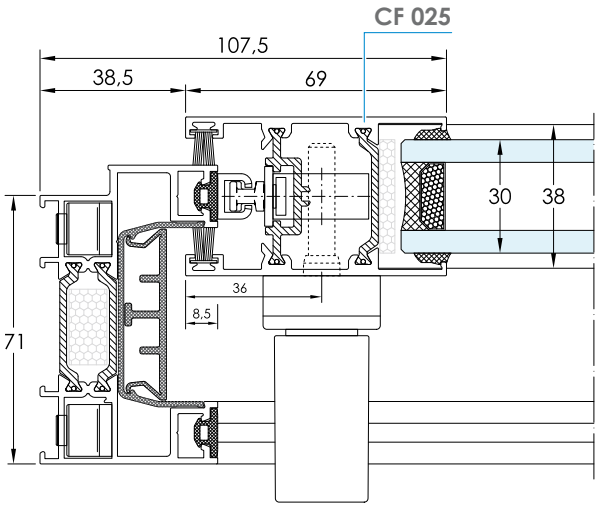

Para vidrios de
26, 28 y 30 mm.

SECCIÓN CORTE RECTO NUDO CENTRAL

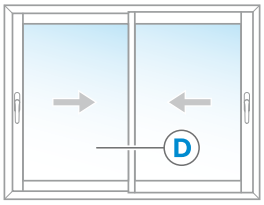

SECCIÓN D - Hojas Anchas

Escala 1/1

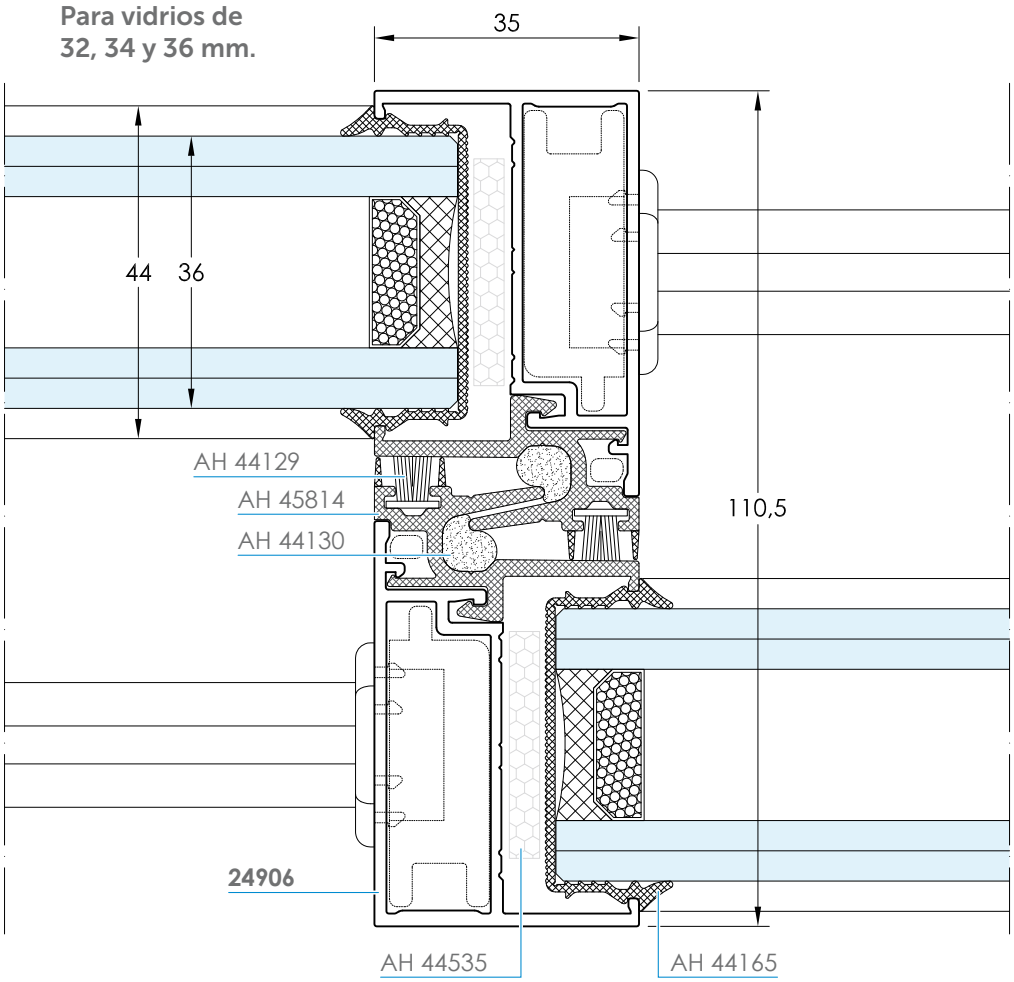

SECCIÓN D - Hojas Estrechas

Escala 1/2

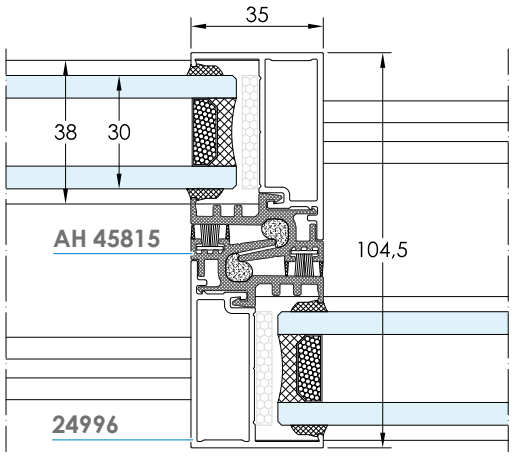



Para vidrios de
26, 28 y 30 mm.

SECCIÓN CORTE RECTO NUDO CENTRAL REFORZADO

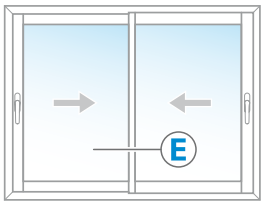

SECCIÓN E - Hojas Anchas

Escala 1/1

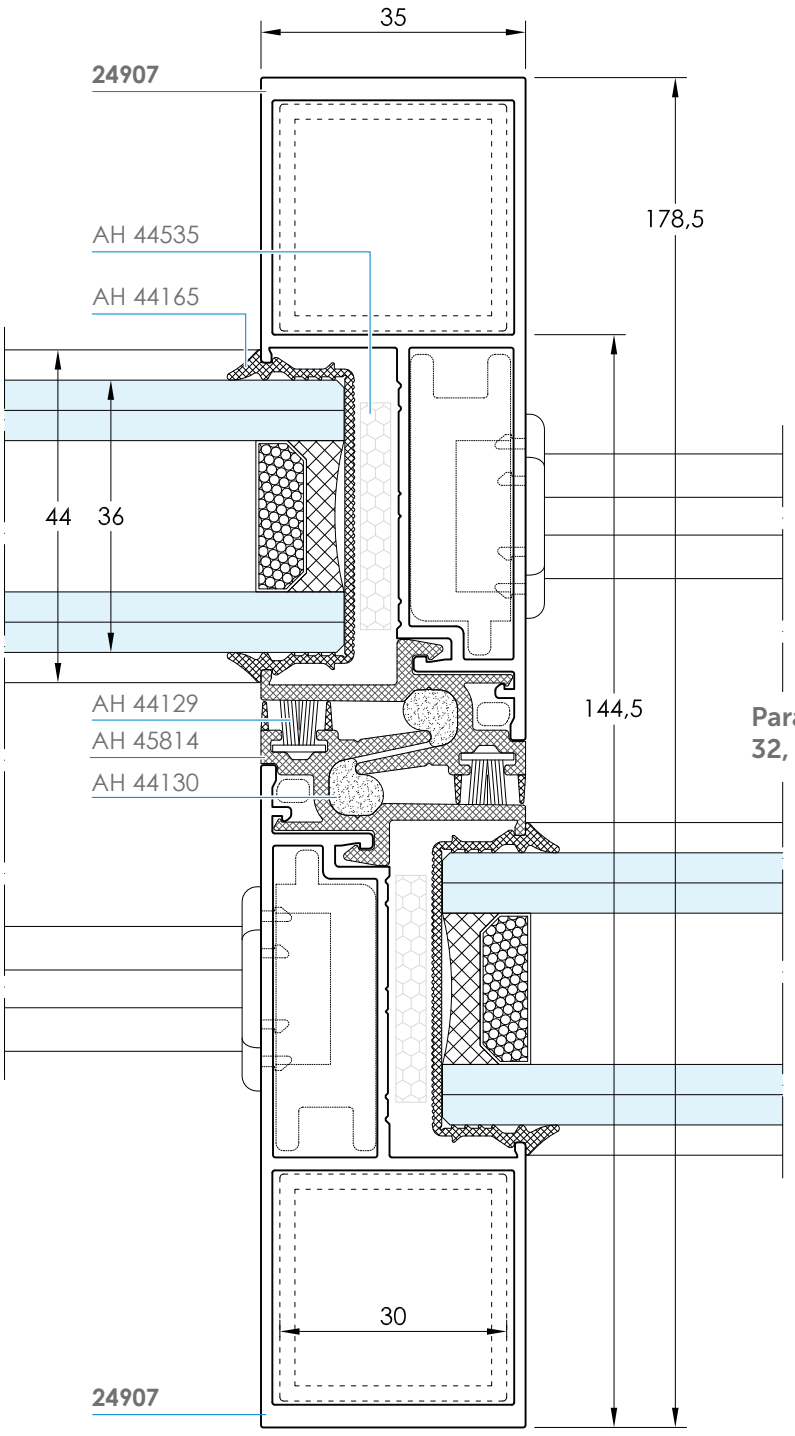

Para vidrios de
32, 34 y 36 mm.

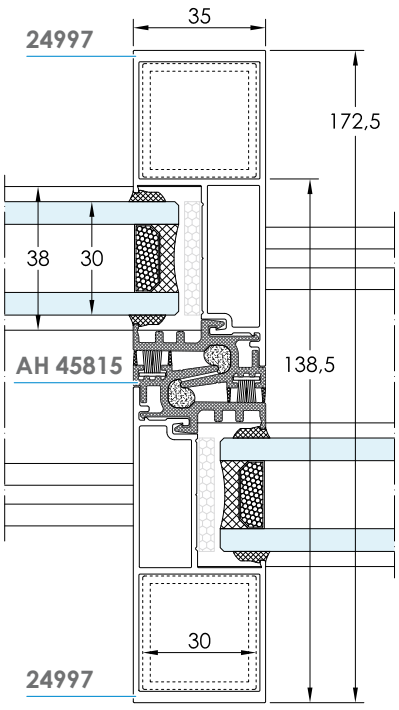

SECCIÓN E - Hojas Estrechas

Escala 1/2

Para vidrios de
26, 28 y 30 mm.

SECCIÓN CORTE RECTO NUDO CENTRAL 4 HOJAS

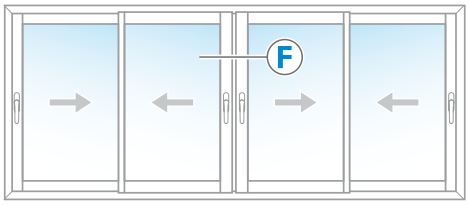

SECCIÓN F - Hojas Anchas

Escala 1/1

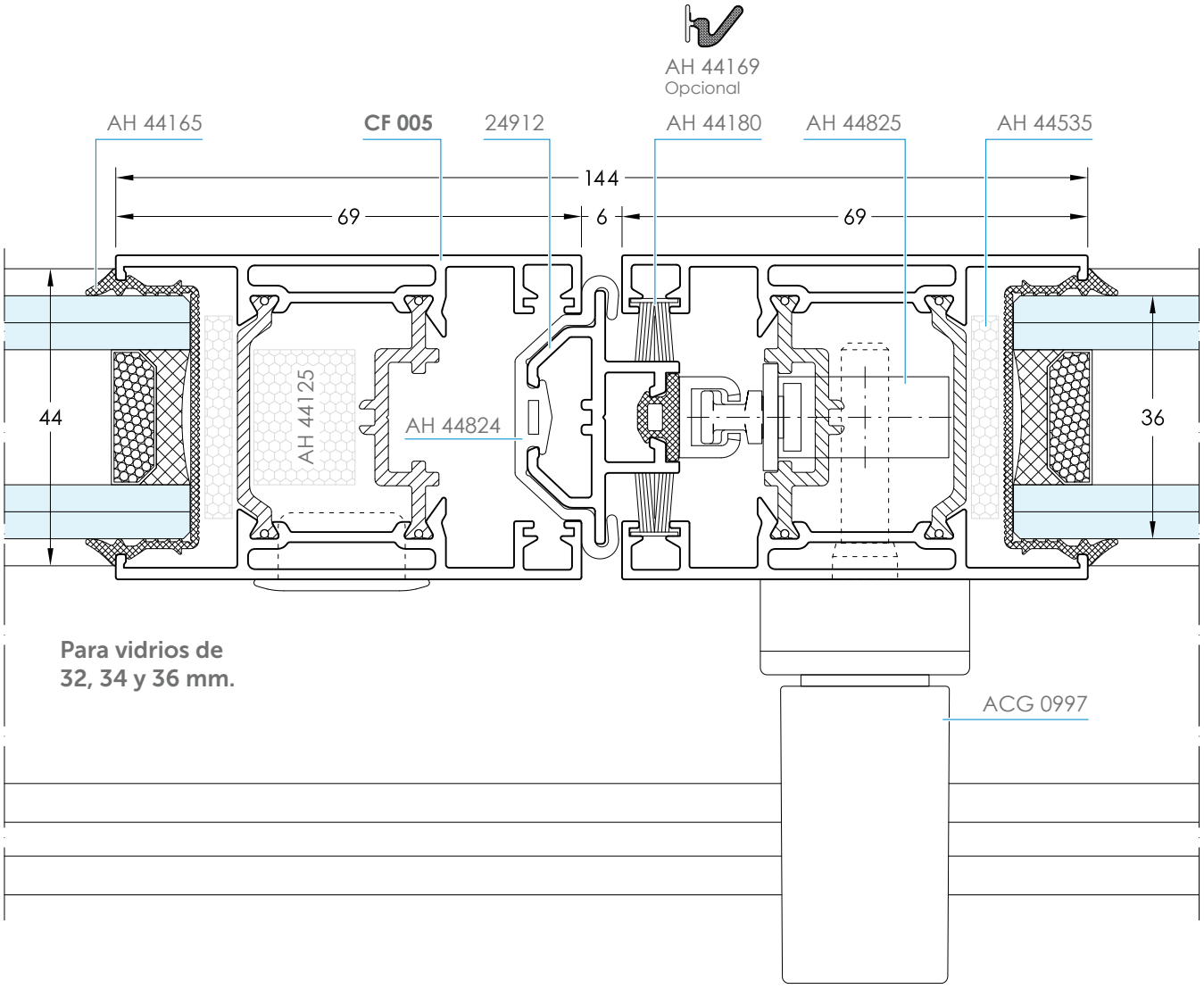

SECCIÓN F - Hojas Estrechas

Escala 1/2

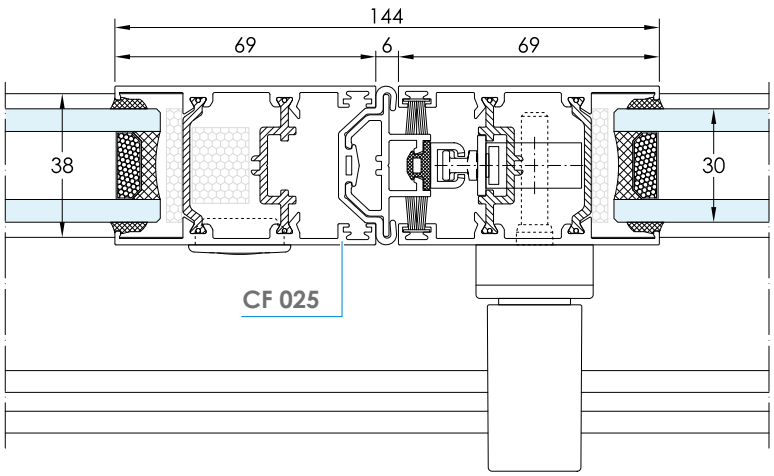

Para vidrios de
26, 28 y 30 mm.

SECCIÓN CORTE RECTO NUDO SUPERIOR CON MARCO FIJO

SECCIÓN G - Hojas Anchas

Escala 1/1

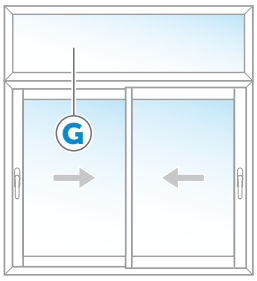

SECCIÓN HORIZONTAL ESQUINERO RECTO

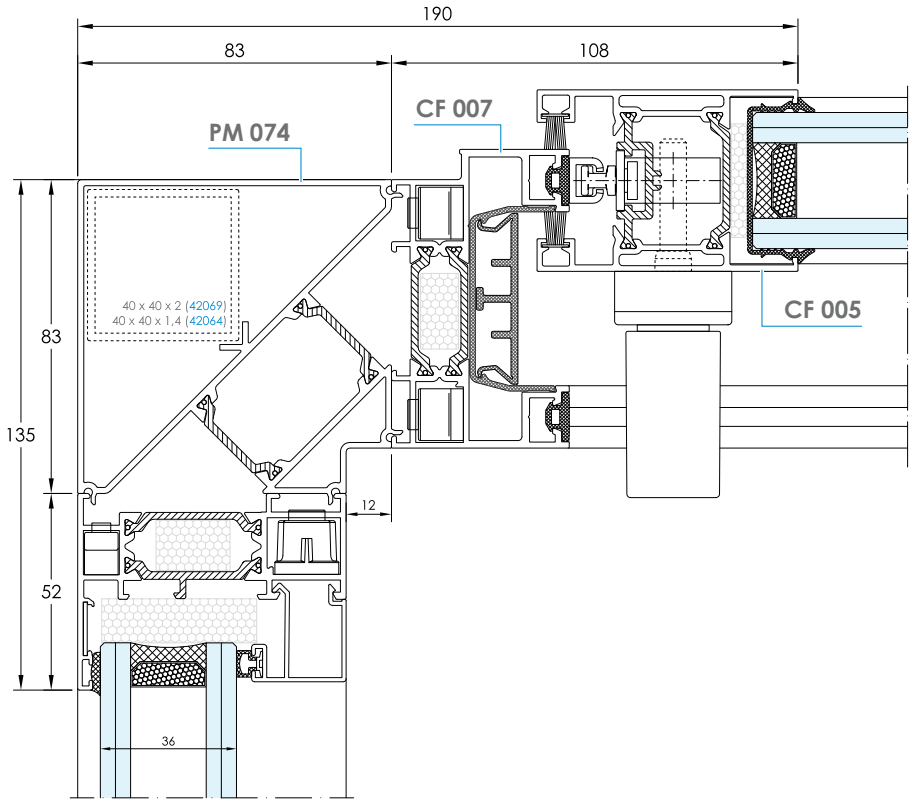

Escala 1/2

SECCIÓN HORIZONTAL ESQUINERO REGULABLE

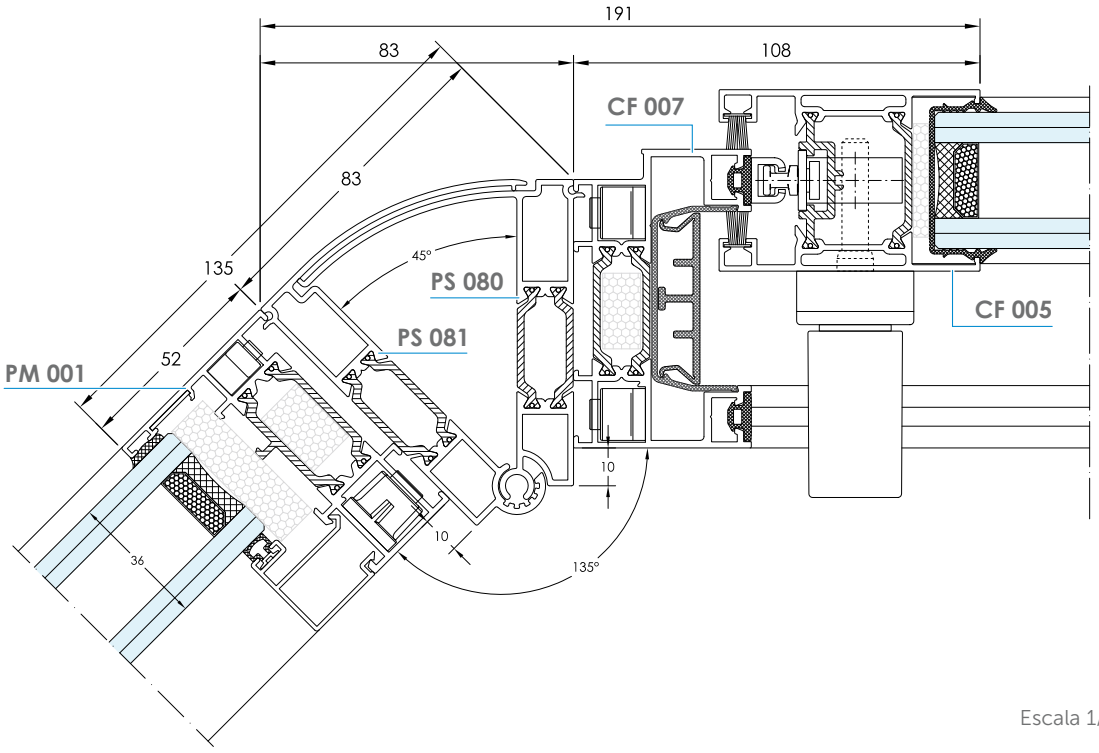

Escala 1/2

SECCIÓN VERTICAL MARCO REGISTRO

Solapes Registro

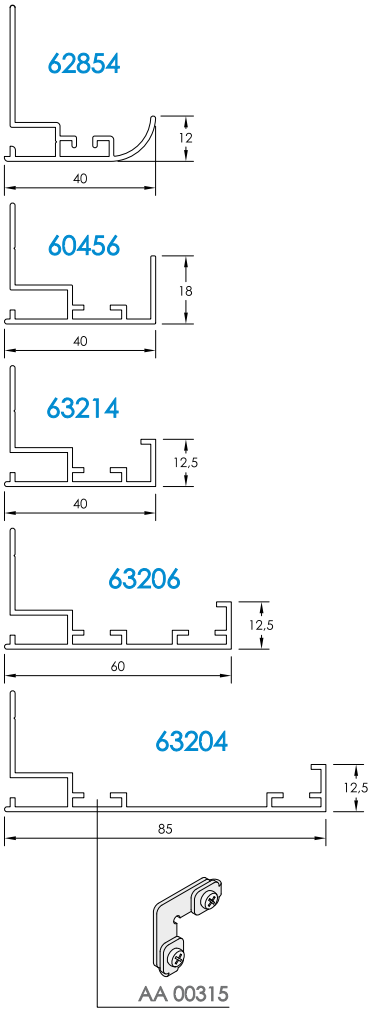

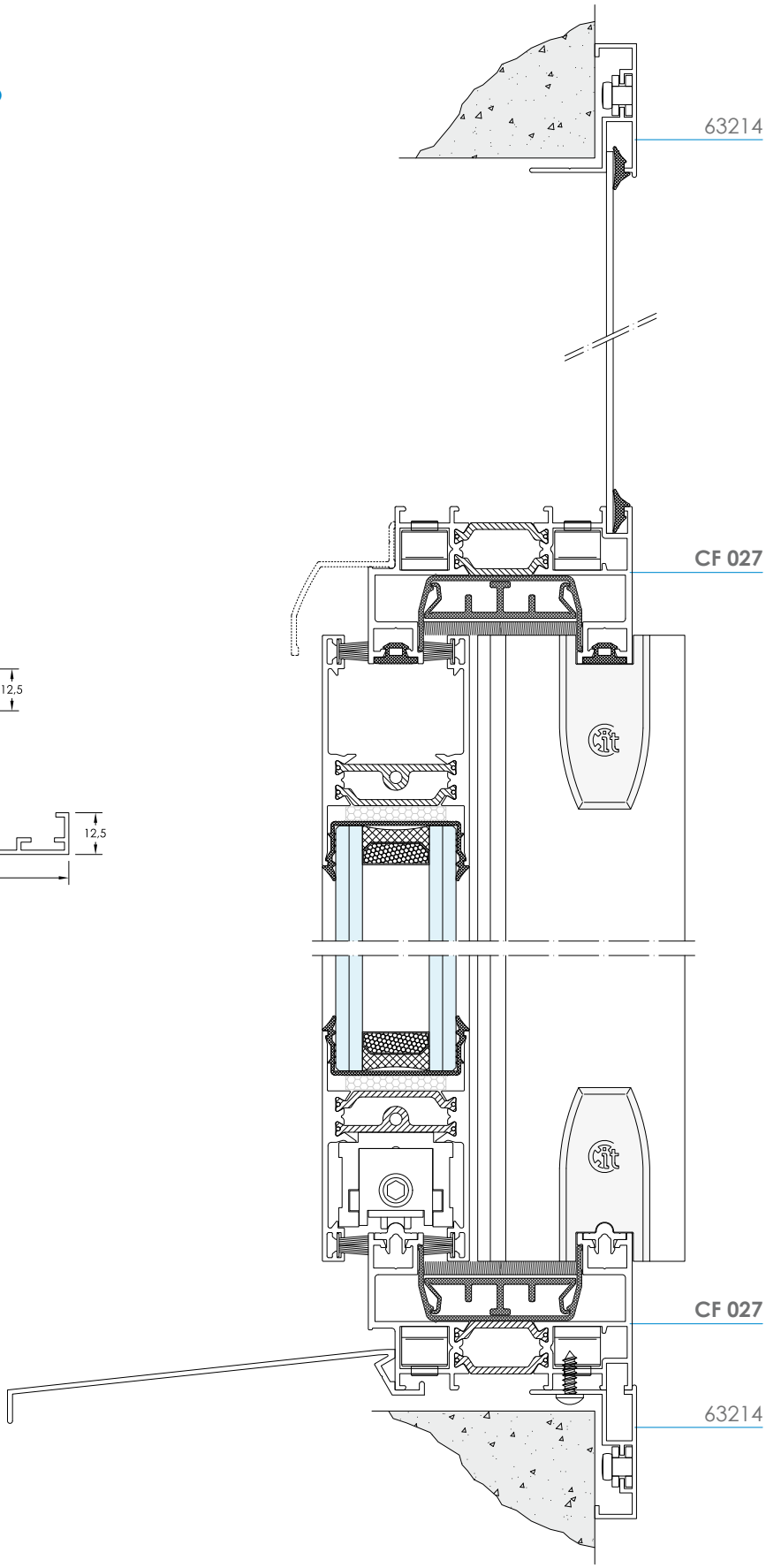

SISTEMA HOJA + FIJO

NUDOS REPRESENTATIVOS

IT-71 EVO+

HOJAS ANCHAS (Escala 1:1)

HOJAS ESTRECHAS (Escala 1:2)

NUDO SUPERIOR HOJA + FIJO

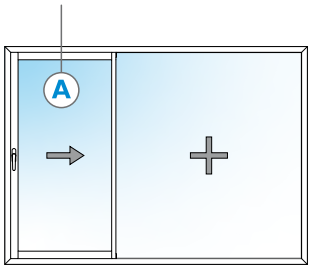

Sección A - Hojas Anchas

Escala 1/1

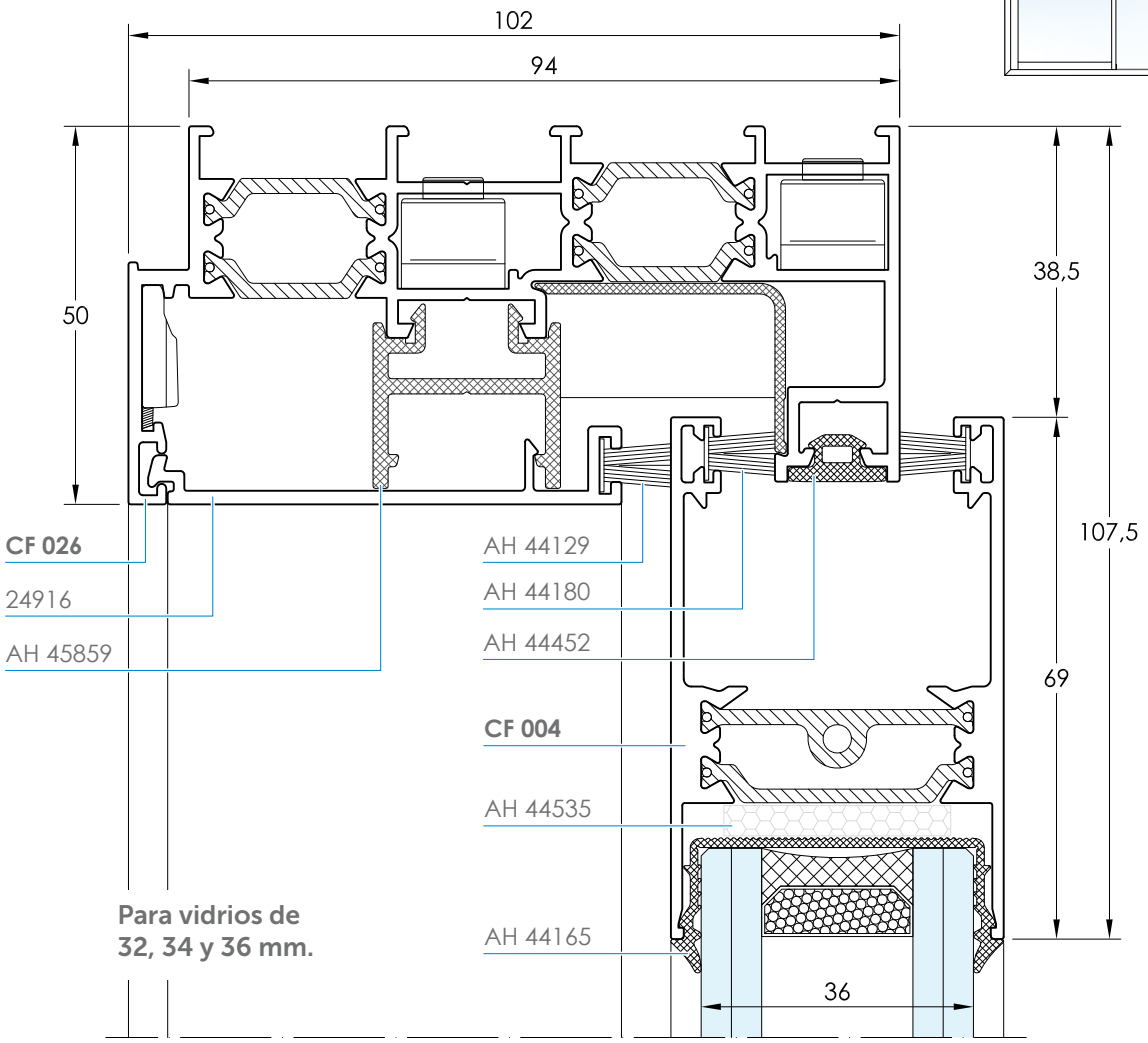

Sección A - Hojas Estrechas

Escala 1/2

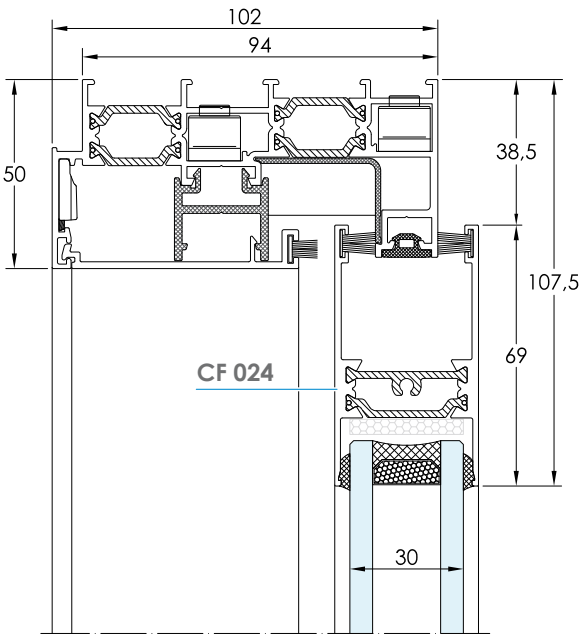

Para vidrios de
26, 28 y 30 mm.

NUDO INFERIOR HOJA + FIJO

SECCIÓN B - Hojas Anchas

Escala 1/1

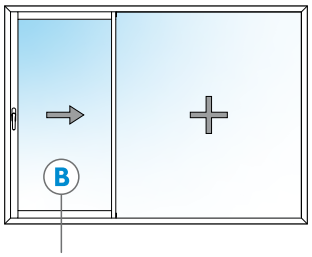

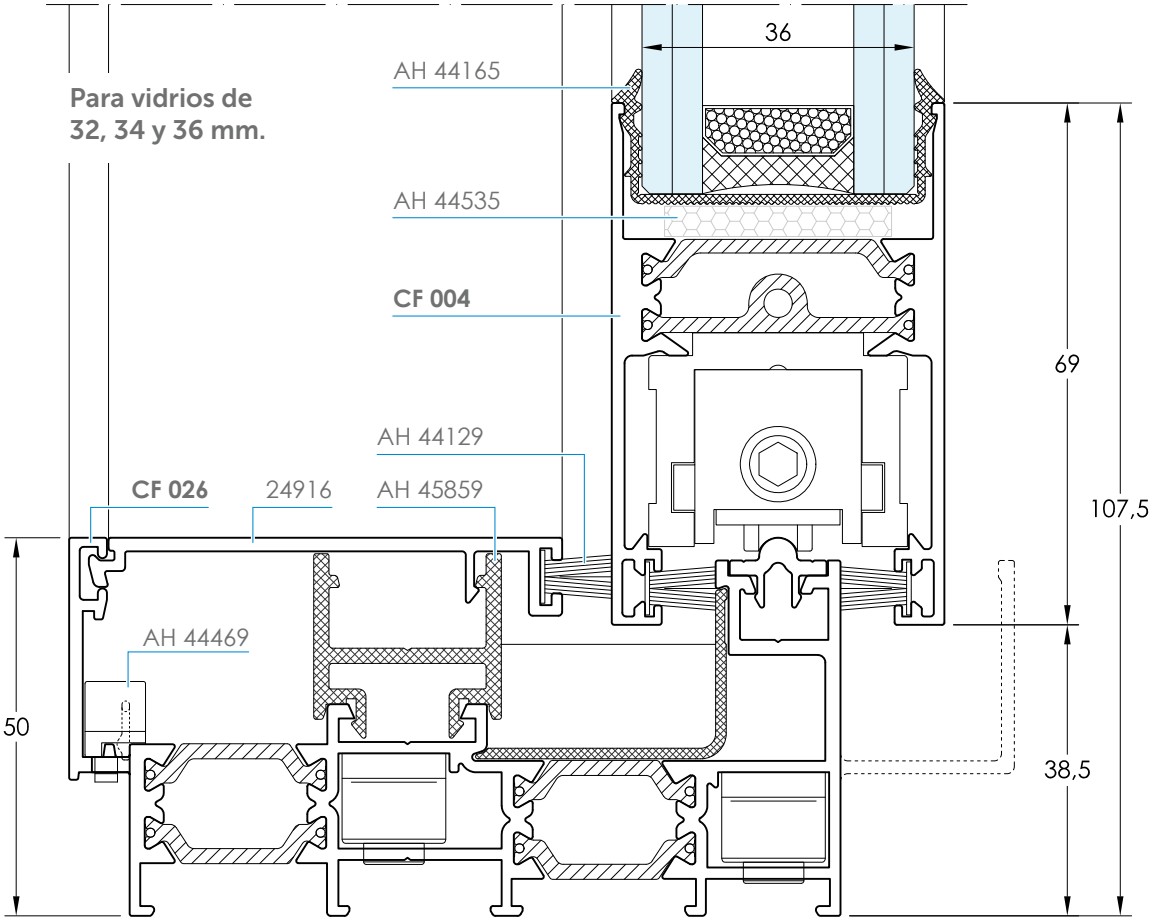

SECCIÓN B - Hojas Estrechas

Escala 1/2

Para vidrios de
26, 28 y 30 mm.

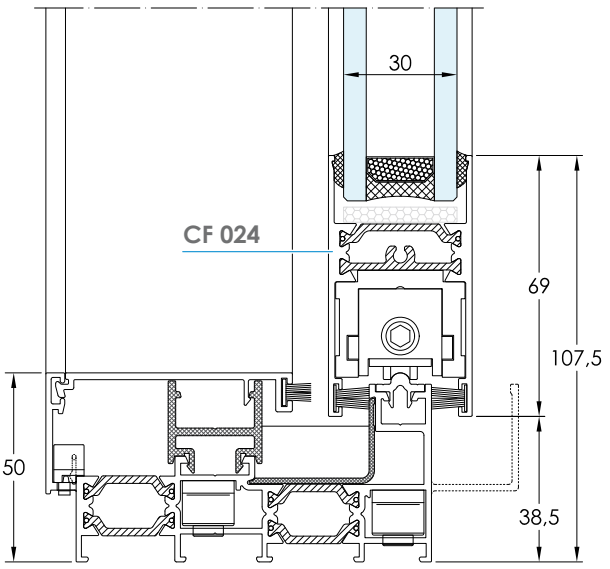

NUDO LATERAL CIERRE HOJA + FIJO

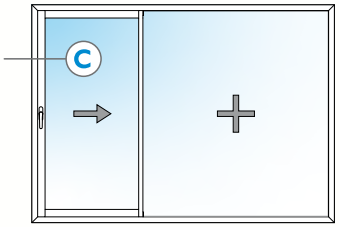

Sección C - Hojas Anchas

Escala 1/1

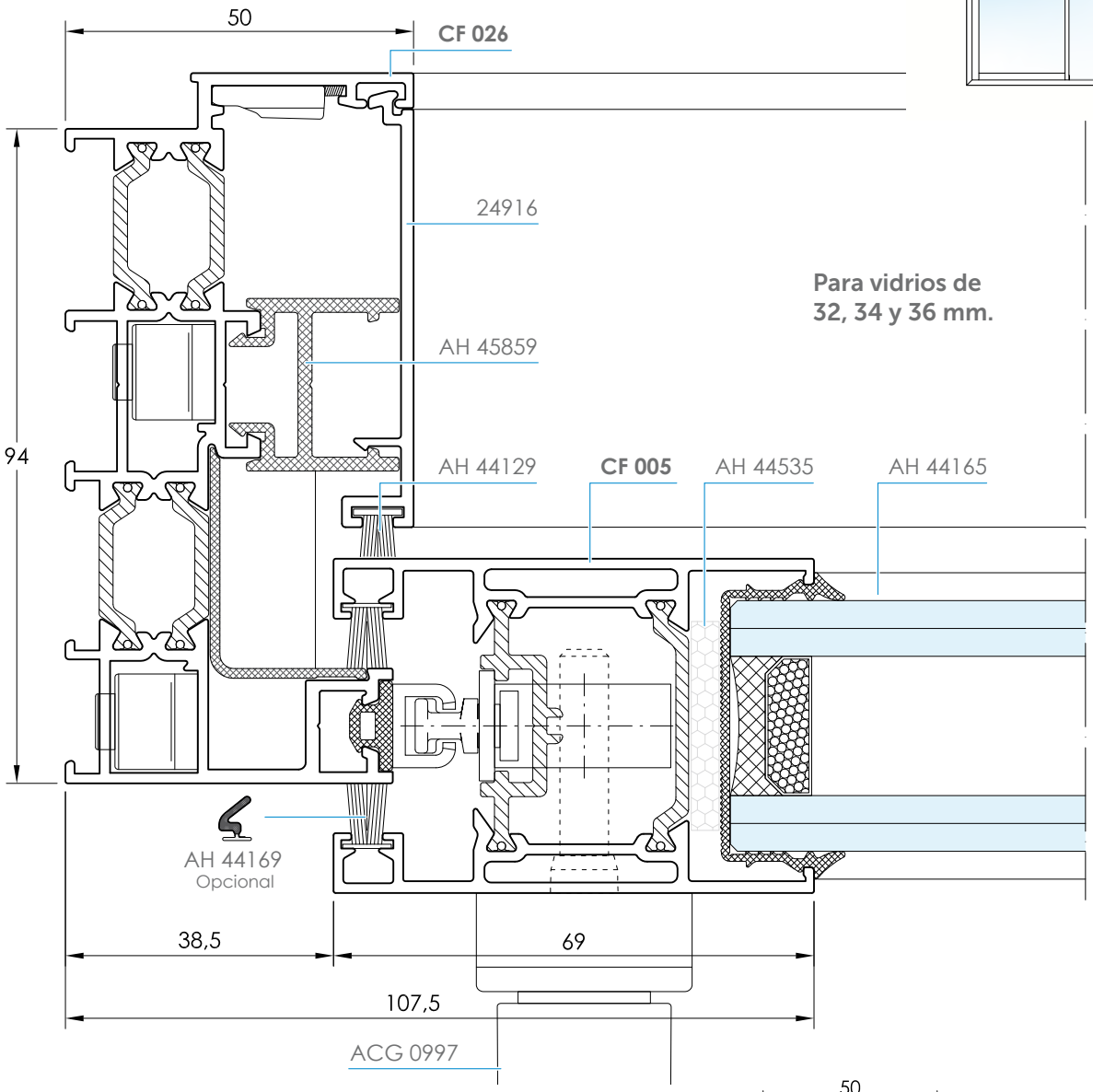

Para vidrios de
32, 34 y 36 mm.

Sección C - Hojas Estrechas

Escala 1/2

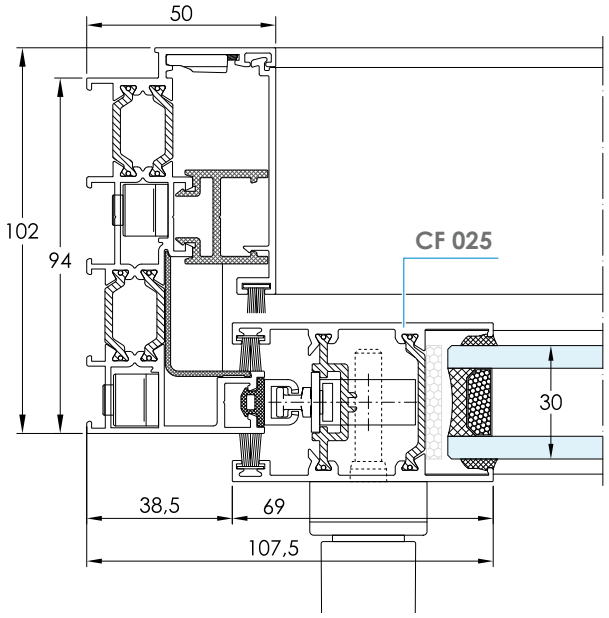

Para vidrios de
26, 28 y 30 mm.

NUDO CENTRAL HOJA + FIJO

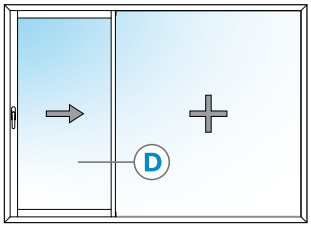

SECCIÓN D - Hojas Anchas

Escala 1/1

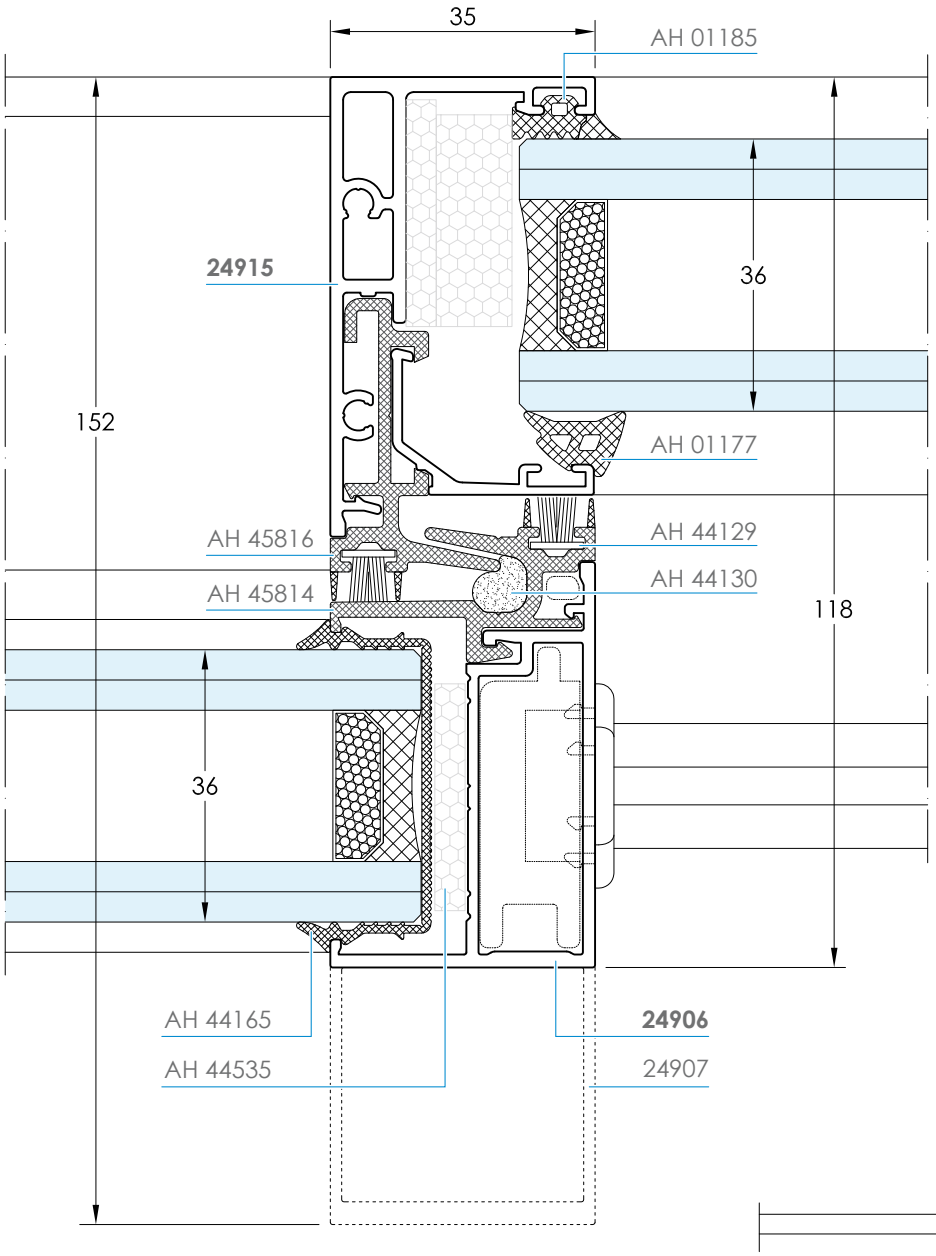

Para vidrios de
32, 34 y 36 mm.

SECCIÓN D - Hojas Estrechas

Escala 1/2

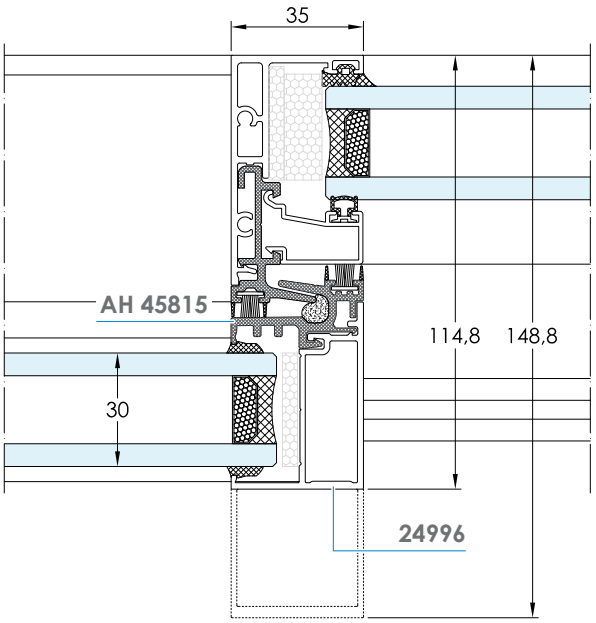

Para vidrios de
26, 28 y 30 mm.

NUDO LATERAL FIJO HOJA + FIJO

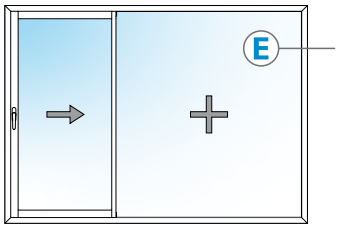

Sección E - Hojas Anchas

Escala 1/1

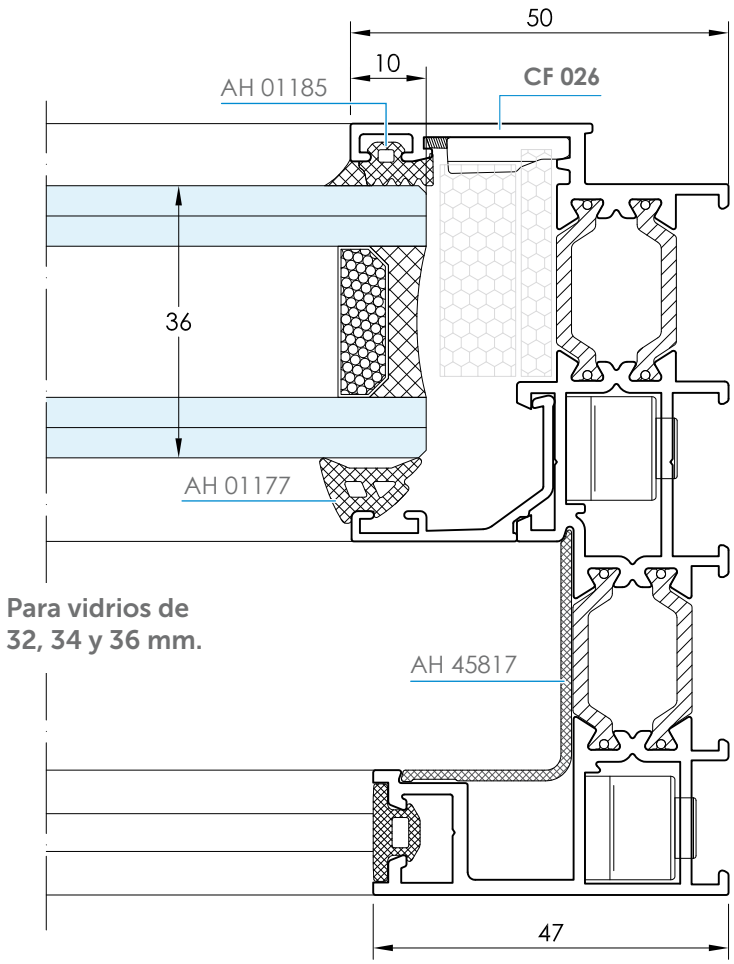

Para vidrios de
32, 34 y 36 mm.

Sección E - Hojas Estrechas

Escala 1/2

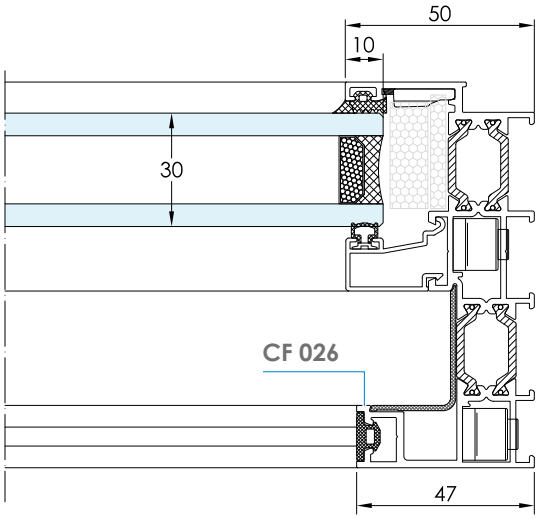

Para vidrios de
26, 28 y 30 mm.

NUDOS REPRESENTATIVOS IT-71 EVO+

SISTEMA GALANDAGE

HOJAS ANCHAS (Escala 1:1)
HOJAS ESTRECHAS (Escala 1:2)

NUDO SUPERIOR GALANDAGE

Sección A - Hojas Anchas

Escala 1/1

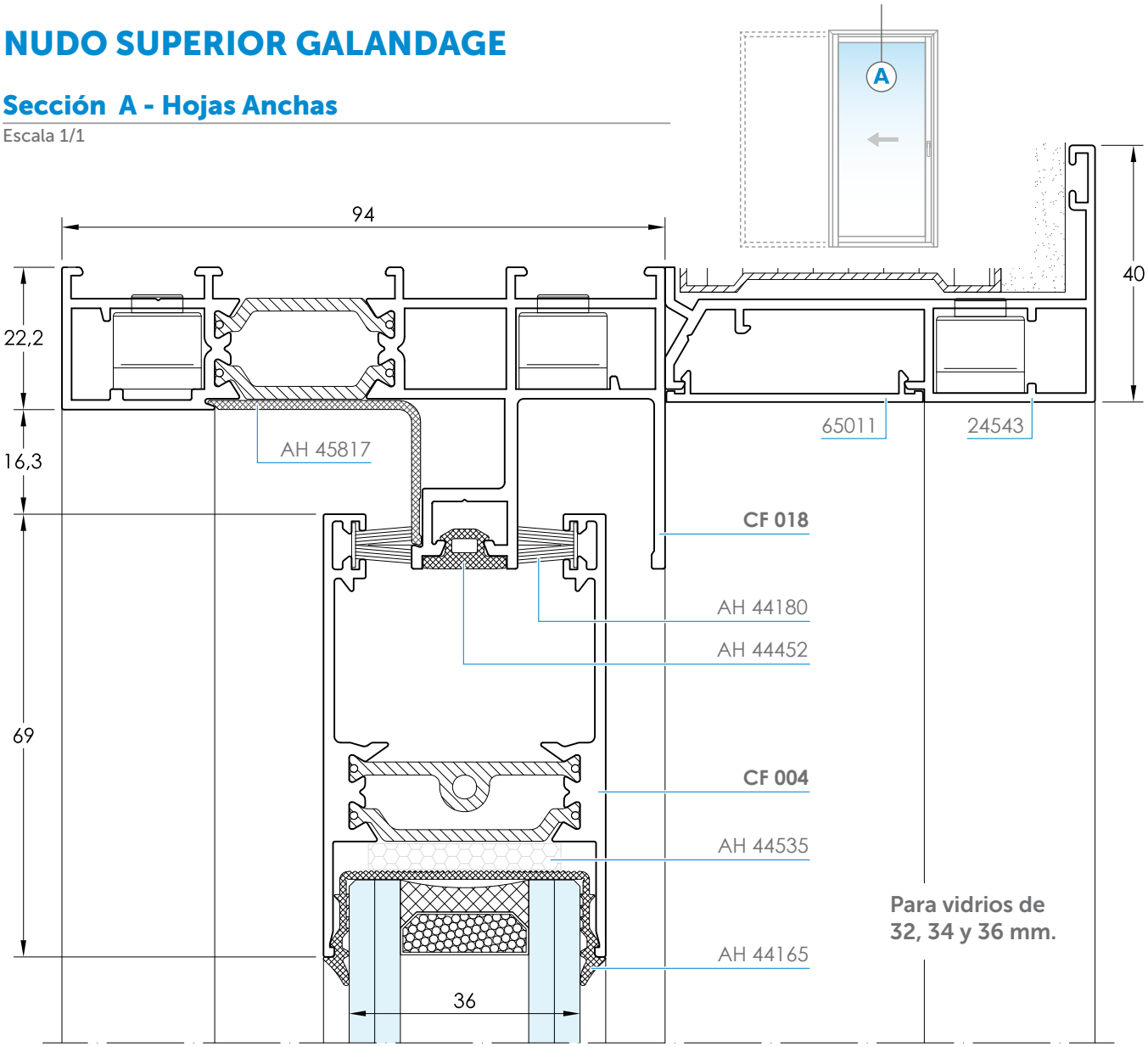

Sección A - Hojas Estrechas

Escala 1/2

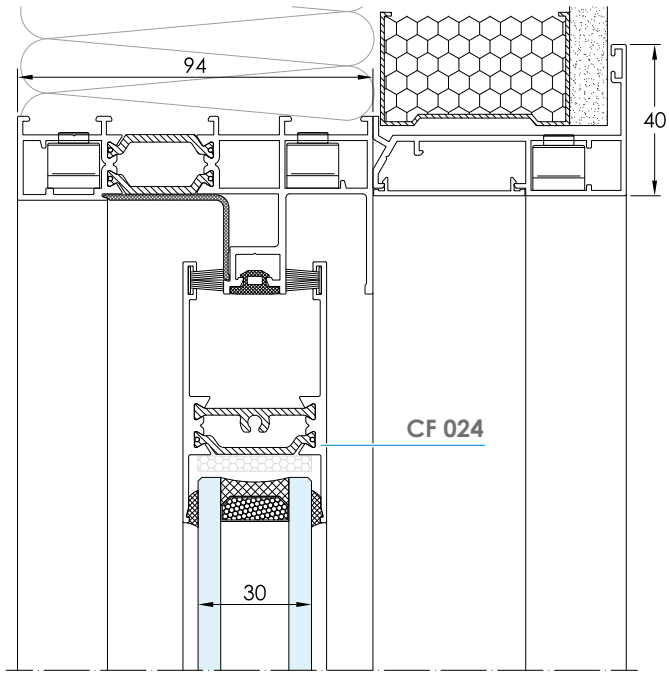

Para vidrios de
26, 28 y 30 mm.

NUDO INFERIOR GALANDAGE

Sección B - Hojas Anchas

Escala 1/1

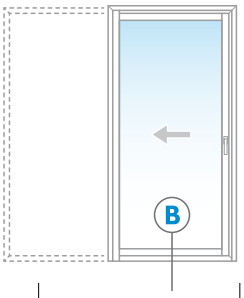

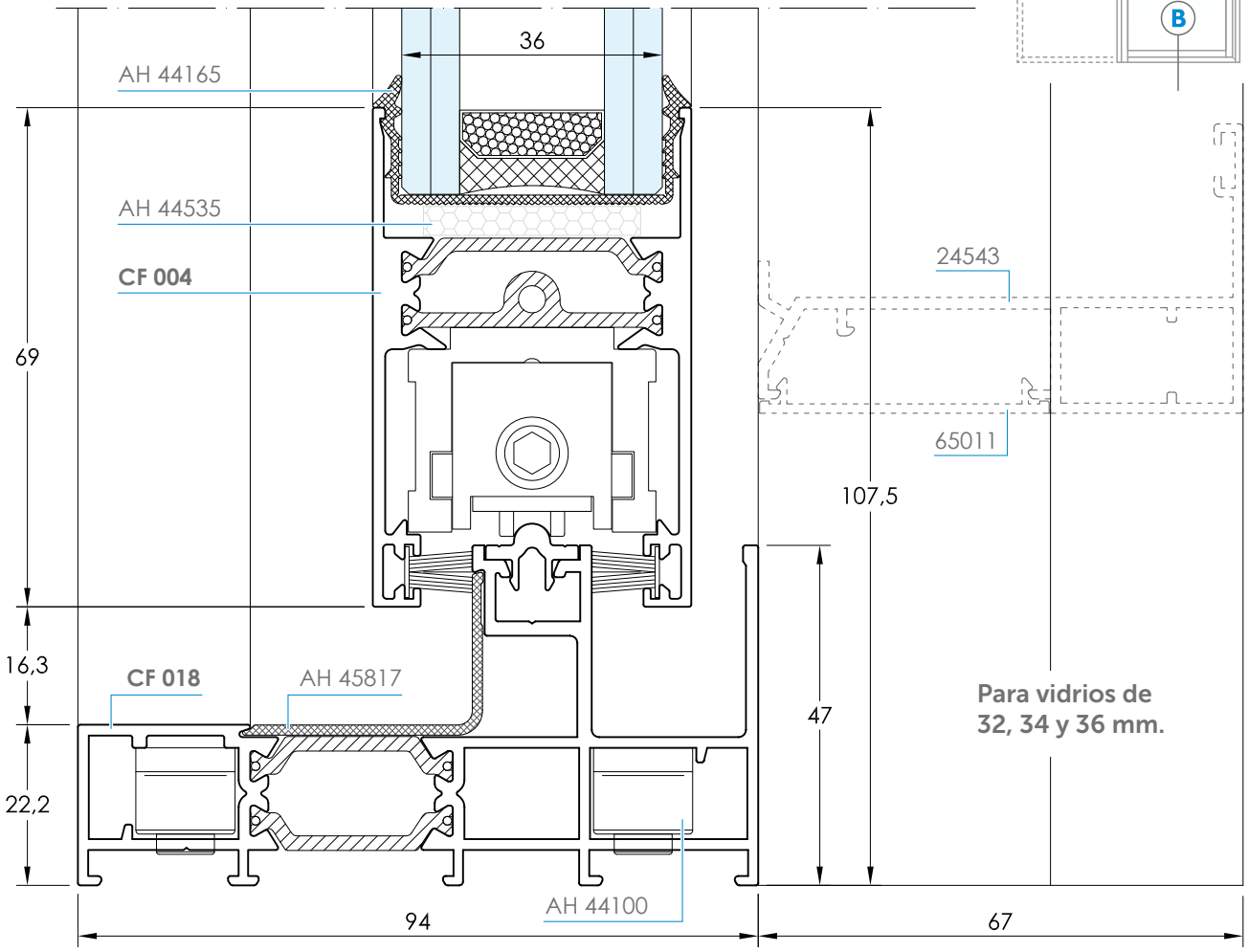

Sección B - Hojas Estrechas

Escala 1/2

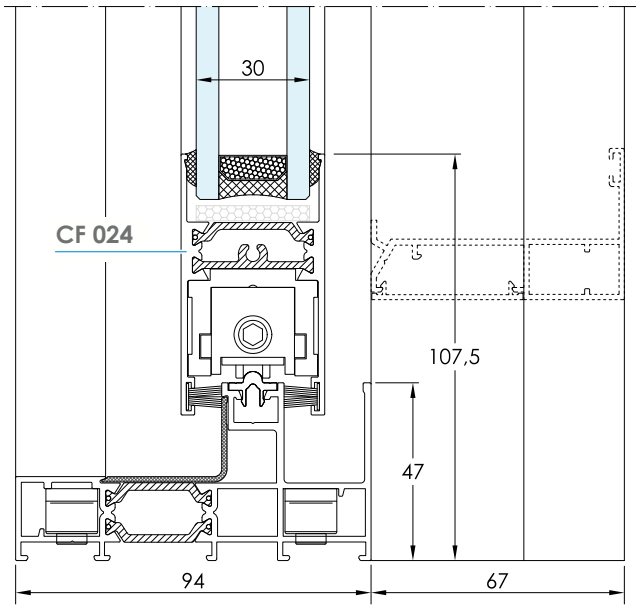

Para vidrios de
26, 28 y 30 mm.

NUDO LATERAL INTERIOR GALANDAGE

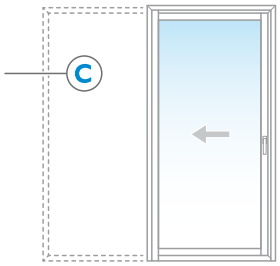

Sección C - Hojas Anchas

Escala 1/1

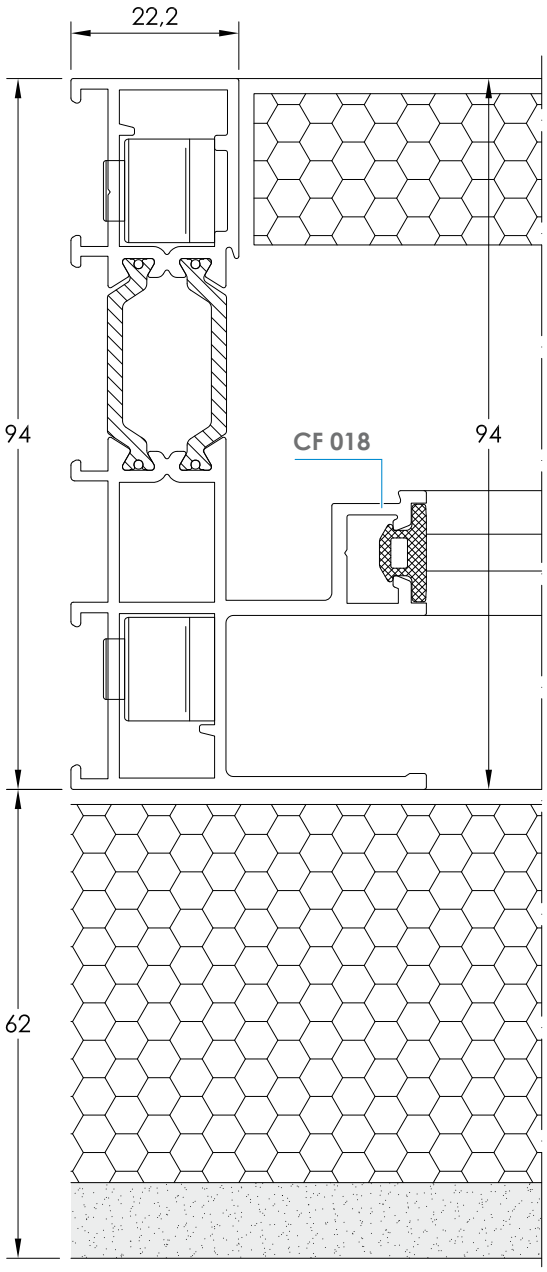

Sección C - Hojas Estrechas

Escala 1/2

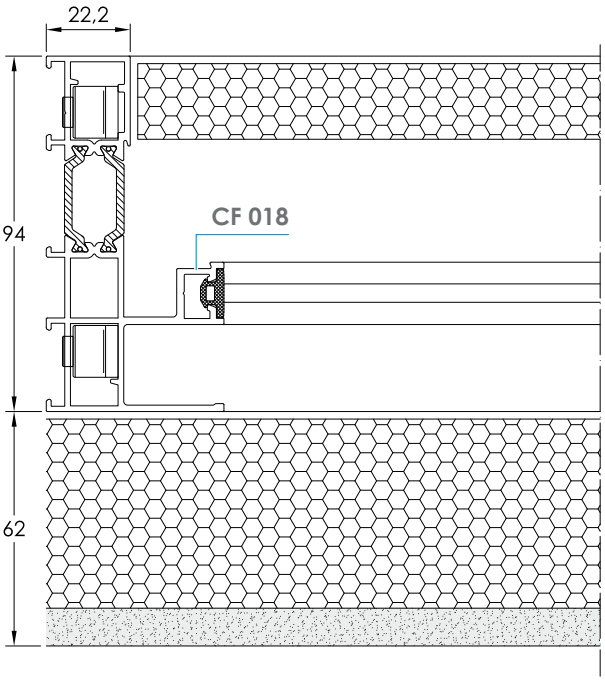

Para vidrios de 26, 28 y 30 mm.

NUDO CENTRAL GALANDAGE

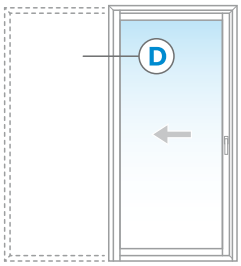

Sección D - Hojas Anchas

Escala 1/1

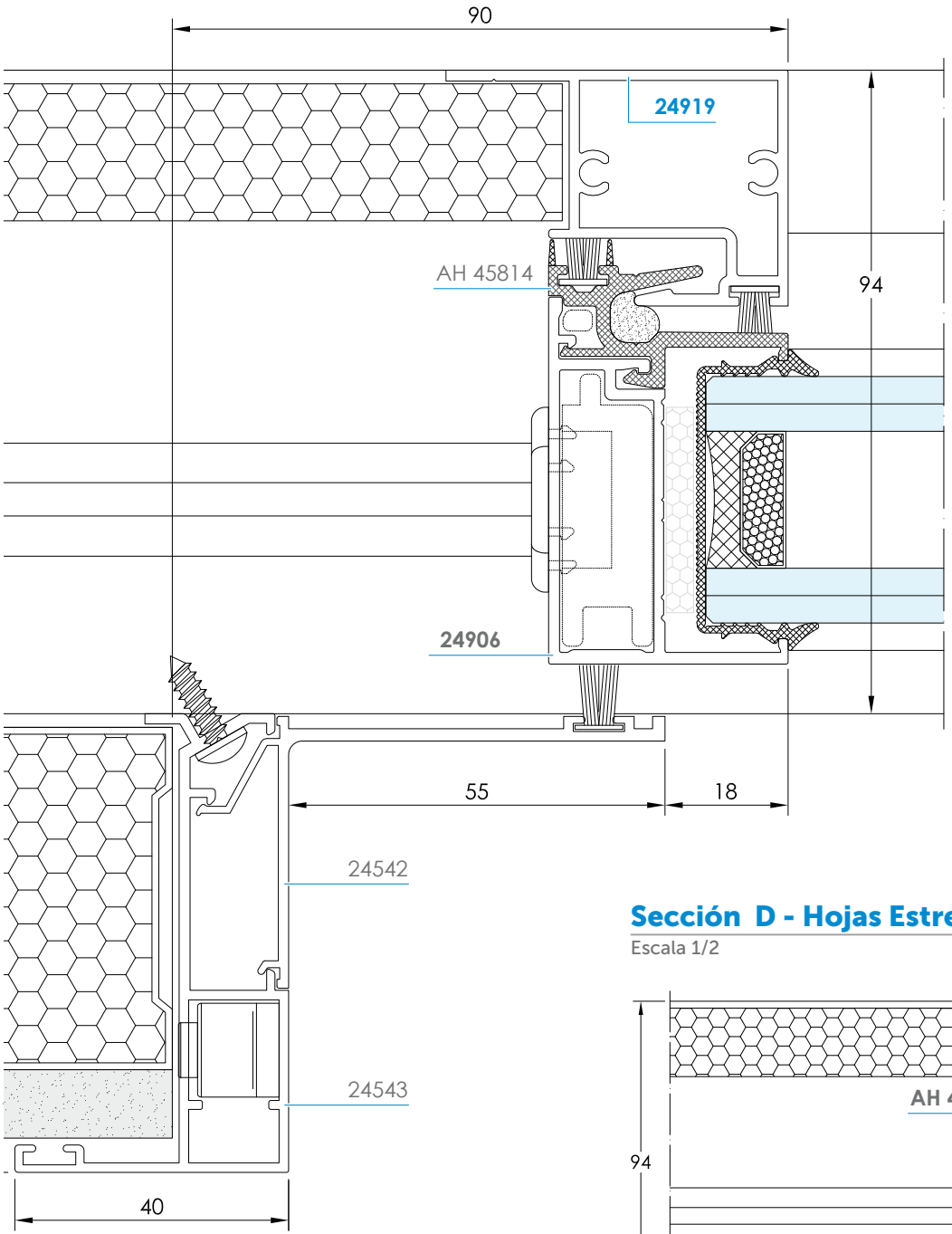

Para vidrios de
32, 34 y 36 mm.

Sección D - Hojas Estrechas

Escala 1/2

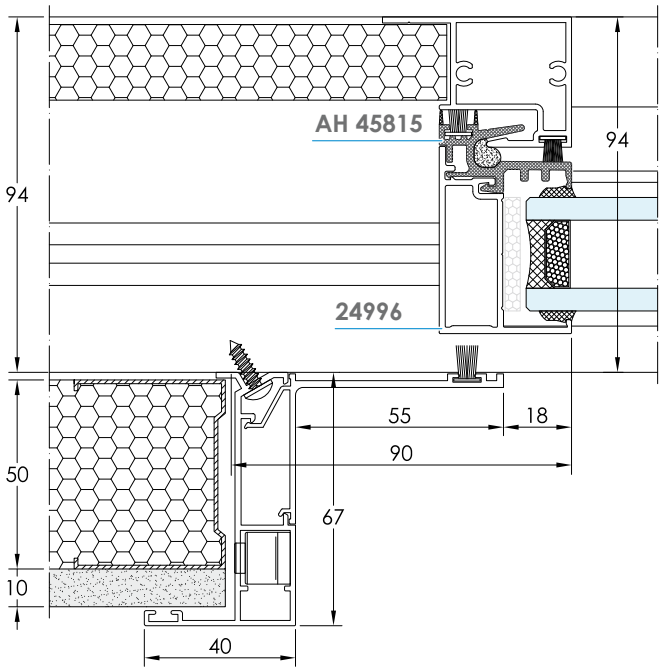

Para vidrios de
26, 28 y 30 mm.

NUDO LATERAL EXTERIOR GALANDAGE

Sección E - Hojas Anchas

Escala 1/1

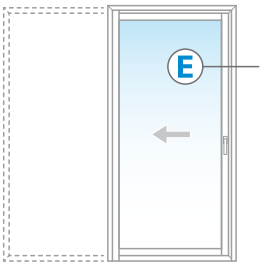

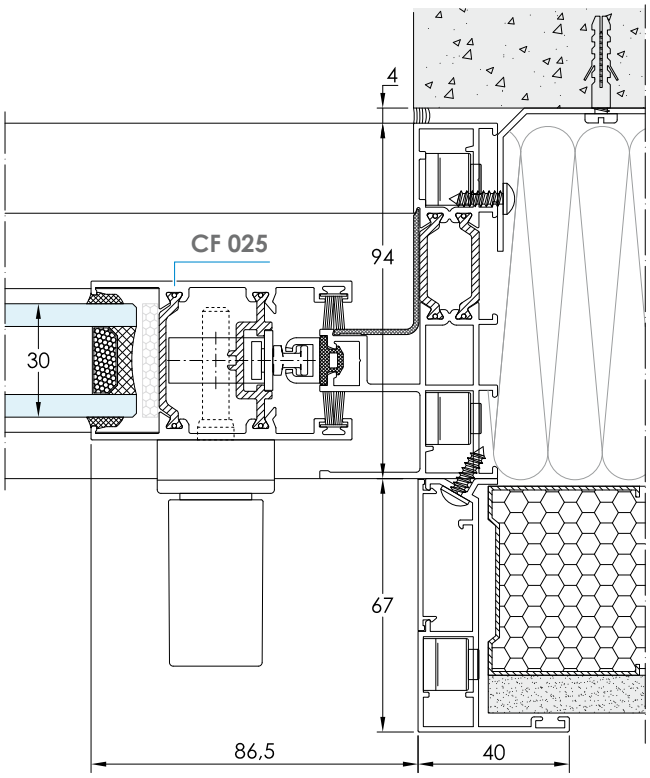

Sección E - Hojas Estrechas

Escala 1/2

Para vidrios de
26, 28 y 30 mm.



Distribuidor

itesal
ventanas

EXTRUSIÓN DE ALUMINIO Y
SISTEMAS DE CARPINTERÍA

ITESAL, S.L.
Polígono Industrial, calle G
50750 PINA DE EBRO
ZARAGOZA (ESPAÑA)
Telf. 976 166 491 - Fax 976 166 472

AENOR Gestión Ambiental UNE-EN ISO 14001

AENOR Empresa Registrada UNE-EN ISO 9001

QUALICOAT

CERTIFIED EQNet QUALITY SYSTEM